**PRODOTTO** | *PRODUCT*
# FILTRO A Y

Y STRAINER

**CODICE ARTICOLO** | *CODE*
**1728**

**FAMIGLIA** | *FAMILY*
**VALVOLE INDUSTRIALI**
*INDUSTRIAL VALVES*

**MATERIALE** | *MATERIAL*
**DUCTILE IRON GGG50**

**FILETTATURA** | *THREAD*
**FLANGE EN1092-1**

## 01 DISEGNO TECNICO | *TECHNICAL DRAWING*

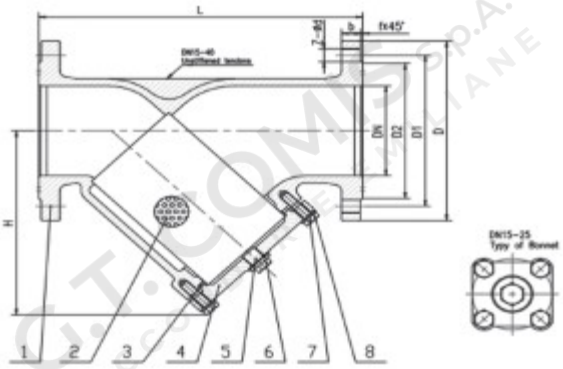


## 02 IMMAGINE PRODOTTO | *PRODUCT PICTURE*



## 03 DATI TECNICI | *TECHNICAL DATA*

| CODICE | DN | PN | L MM | H MM | D MM |
|---|---|---|---|---|---|
| **1140603** | 32 | 16 | 180 | 88 | 140 |
| **1140604** | 40 | 16 | 200 | 100 | 150 |
| **1140605** | 50 | 16 | 230 | 113 | 165 |
| **1140606** | 65 | 16 | 290 | 130 | 185 |
| **1140608** | 80 | 16 | 310 | 157 | 200 |
| **1140610** | 100 | 16 | 350 | 187 | 220 |
| **1140612** | 125 | 16 | 400 | 219 | 250 |
| **1140615** | 150 | 16 | 480 | 278 | 285 |
| **1140620** | 200 | 16 | 600 | 349 | 340 |
| **1140621** | 250 | 16 | 730 | 435 | 405 |
| **1140622** | 300 | 16 | 850 | 520 | 460 |
| **1140623** | 350 | 16 | 980 | 780 | 520 |
| **1140624** | 400 | 16 | 1100 | 900 | 580 |

## 04 NOTE TECNICHE | *NOTES*
NORM: EN 12516-1, EN1074-1

**PRODOTTO** | *PRODUCT*
# FILTRO A Y

Y STRAINER

**CODICE ARTICOLO** | *CODE*
**1728**

**FAMIGLIA** | *FAMILY*
**VALVOLE INDUSTRIALI**
*INDUSTRIAL VALVES*

**MATERIALE** | *MATERIAL*
**DUCTILE IRON GGG50**

**FILETTATURA** | *THREAD*
**FLANGE EN1092-1**

## 01 DISEGNO TECNICO | *TECHNICAL DRAWING*

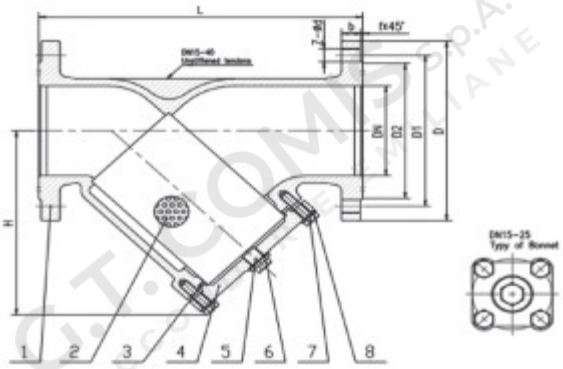


## 02 IMMAGINE PRODOTTO | *PRODUCT PICTURE*



## 03 DATI TECNICI | *TECHNICAL DATA*

| CODICE | DN | PN | L MM | H MM | D MM |
|---|---|---|---|---|---|
| **1140630** | 200 | 10 | 600 | 349 | 340 |

## 04 NOTE TECNICHE | *NOTES*
NORM: EN 12516-1, EN1074-1

**PRODOTTO** | *PRODUCT*

# FILTRO A Y

## Y STRAINER

**CODICE ARTICOLO** | *CODE*
**1728**

| | CARATTERISTICHE \| FEATURES |
|---|---|
| PRESSIONE ESERCIZIO \| WORKING PRESSURE | PN |
| TEMPERATURA ESERCIZIO \| WORKING TEMPERATURE | 0°C / +120°C |
| NORMA PROGETTO \| DESIGN STANDARD | EN 12516 |
| SCARTAMENTO \| FACE TO FACE | EN 558-1 SERIAL F1 |
| FLANGE \| FLANGES | EN 1092-2 |
| COLLAUDI \| TESTS | EN 12266-1 |
| RIVESTIMENTO \| COATING | POLVERE EPOSSIDICA RAL 5017, SPESSORE 200-250 UM EPOXY POWDER RAL 5017, THICKNESS 200-250 UM |

| NR. | DESCRIZIONE DESCRIPTION | MATERIALE \| MATERIAL |
|---|---|---|
| 1 | CORPO \| BODY | GHISA LAMELLARE GGG50 CAST IRON GGG50 |
| 2 | CESTELLO SCREEN | ACCIAIO INOX AISI 304 SS AISI 304 |
| 3 | GUARNIZIONE GASKET | GRAFITE GRAPHITE |
| 4 | COPERCHIO BONNET | GHISA LAMELLARE GGG50 CAST IRON GGG50 |
| 5 | TAPPO PLUG | GHISA SFEROIDALE GGG 40 DUCTILE IRON GGG 40 |
| 6 | GUARNIZIONE TAPPO PLUG GASKET | GRAFITE GRAPHITE |
| 7 | BULLONE BOLT | ACCIAIO AL CARBONIO A3 CARBON STEEL A3 |
| 8 | GUARNIZIONE GASKET | GRAFITE GRAPHITE |