G.T. COMIS S.p.A.
RACCORDERIE EMILIANE

**SCHEDA TECNICA**
*TECHNICAL DATA SHEET*

**PRODOTTO** | *PRODUCT*
# COLLARE DI RIPARAZIONE 1 TIRANTE

ONE BOLT REPAIR CLAMP

**CODICE ARTICOLO** | *CODE*
**1729**

**FAMIGLIA** | *FAMILY*
**VALVOLE INDUSTRIALI**
*INDUSTRIAL VALVES*

**MATERIALE** | *MATERIAL*
**AISI 304, EPDM RUBBER**

**FILETTATURA** | *THREAD*

## 01 DISEGNO TECNICO | *TECHNICAL DRAWING*

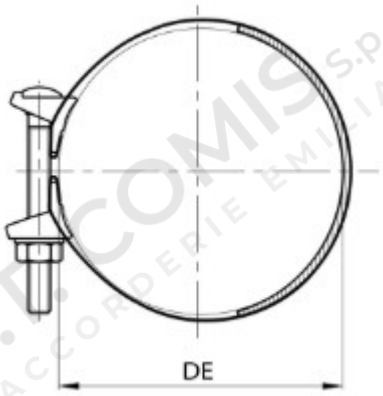


## 02 IMMAGINE PRODOTTO | *PRODUCT PICTURE*



## 03 DATI TECNICI | *TECHNICAL DATA*

| CODICE | DE MM | CONF. |
|---|---|---|
| **1190221** | 21-25 | 25 |
| **1190226** | 26-30 | 25 |
| **1190233** | 33-37 | 25 |
| **1190242** | 42-45 | 20 |
| **1190248** | 48-51 | 20 |
| **1190260** | 60-64 | 20 |
| **1190271** | 71-76 | 20 |
| **1190287** | 87-93 | 20 |
| **1190298** | 112-118 | 20 |
| **1190299** | 131-136 | 10 |
| **1190218** | 139-145 | 10 |
| **1190219** | 156-162 | 10 |

## 04 NOTE TECNICHE | *NOTES*

NORM: DM 174 06/04/2004