G.T. COMIS S.p.A.
RACCORDERIE EMILIANE

SCHEDA TECNICA
TECHNICAL DATA SHEET

PRODOTTO | *PRODUCT*
STAFFE PER CONDIZIONATORI

AIR CONDITIONING BRACKETS

CODICE ARTICOLO | *CODE*
1849

FAMIGLIA | *FAMILY*
STAFFE PER CLIMATIZZATORI
AIR CONDITIONING BRACKETS

MATERIALE | *MATERIAL*

FILETTATURA | *THREAD*

01 DISEGNO TECNICO | *TECHNICAL DRAWING*

02 IMMAGINE PRODOTTO | *PRODUCT PICTURE*

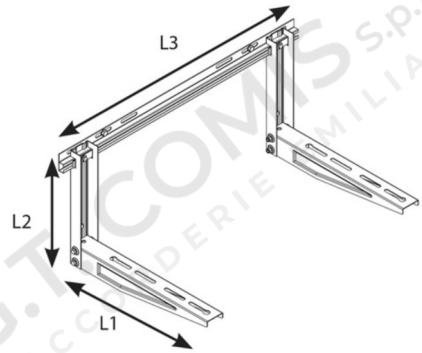

03 DATI TECNICI | *TECHNICAL DATA*

CODICE	L1 X L2 X L3 MM	CONF.	PACK
2126522	410 X 400 X 800	1	6
2126524	480 X 400 X 800	1	6

04 NOTE TECNICHE | *NOTES*