**PRODOTTO** | *PRODUCT*

# GOMITO PER TUBO POLIETILENE

BRASS POLYETHYLENE ELBOW JOINT

**CODICE ARTICOLO** | *CODE*
**190**

**FAMIGLIA** | *FAMILY*

**RACCORDI IN OTTONE PER TUBO POLIETILENE CON ANELLO PVC**
*BRASS POLYETHYLENE PIPE FITTINGS*

**MATERIALE** | *MATERIAL*

**YELLOW BRASS CW617N, ANELLO PVC**

**FILETTATURA** | *THREAD*

**UNI EN 10226-1 (EX ISO 7/1)**

## 01 DISEGNO TECNICO | *TECHNICAL DRAWING*

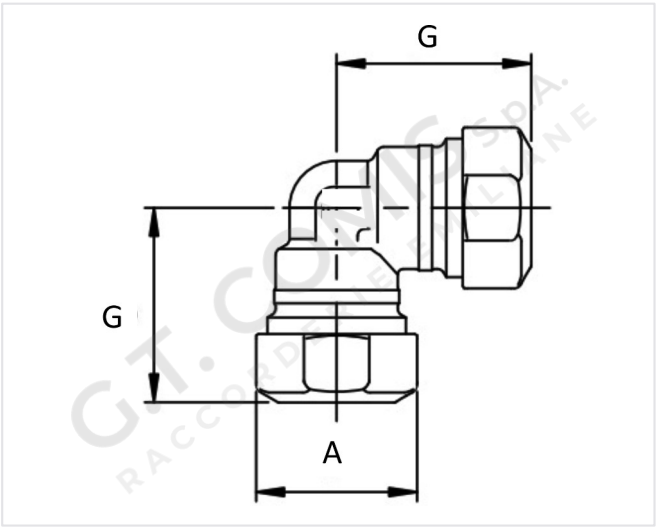


## 02 IMMAGINE PRODOTTO | *PRODUCT PICTURE*



## 03 DATI TECNICI | *TECHNICAL DATA*

| CODICE | Ø | A MM | G MM | CONF. | PACK |
|---|---|---|---|---|---|
| **1201420** | 20X20 | 34 | 42 | 10 | 100 |
| **1201425** | 25X25 | 43 | 49 | 10 | 40 |
| **1201432** | 32X32 | 51 | 61 | 10 | 25 |
| **1201440** | 40X40 | 59 | 71 | 5 | 15 |
| **1201450** | 50X50 | 71 | 80,5 | 5 | 10 |
| **1201463** | 63X63 | 87 | 95,5 | 2 | 5 |

## 04 NOTE TECNICHE | *NOTES*

NORM: DM 174 06/04/2004, REGOLAMENTO (CE) N. 1907/2006 (REACH)

## 05 APPLICAZIONI E LIMITI DI IMPIEGO | APPLICATIONS

**CONDIZIONI OPERATIVE DICHIARATE PER I RACCORDI IN OTTONE GIALLO**
DECLARED OPERATING CONDITIONS FOR YELLOW BRASS FITTINGS

| APPLICAZIONI | T. MIN. | T. MAX CON GUARNIZIONE \| WITH GASKET | T. MAX SENZA GUARNIZIONE \| NO GASKET | PRESS. MAX CON GUARNIZ. WITH GASKET | PRESS. MAX NO GUARNIZIONE NO GASKET |
|---|---|---|---|---|---|
| **ACQUA POTABILE** POTABLE WATER | −20 °C | +100 °C | +120 °C | 10 bar | 16 bar |
| **ACQUA CALDA SANITARIA (ACS)** DOMESTIC HOT WATER (DHW) | −20 °C | +100 °C | +120 °C | 10 bar | 16 bar |
| **RAFFRESCAMENTO** COOLING | −20 °C | +100 °C | +120 °C | 10 bar | 16 bar |
| **RADIATORI** RADIATORS | −20 °C | +100 °C | +120 °C | 10 bar | 16 bar |
| **IRRIGAZIONE** IRRIGATION | −20 °C | +100 °C | +120 °C | 10 bar | 16 bar |
| **ARIA COMPRESSA** COMPRESSED AIR | −20 °C | +100 °C | +120 °C | 10 bar | 16 bar |

**NOTA: LA TEMPERATURA DI −20 °C È CONSENTITA ESCLUSIVAMENTE CON L'UTILIZZO DI LIQUIDO ANTIGELO A BASE DI GLICOLE, IN CONCENTRAZIONE NON SUPERIORE AL 30%.** | NOTE: OPERATION AT −20 °C IS PERMITTED ONLY WHEN USING A GLYCOL-BASED ANTIFREEZE SOLUTION WITH A MAXIMUM CONCENTRATION OF 30%.

## 06 ISTRUZIONI DI MONTAGGIO | INSTALLATION INSTRUCTIONS

**TUBO IN POLIETILENE (ALTA, MEDIA O BASSA DENSITÀ).**
POLYETHYLENE PIPE (HD, BD, LD).



**1. CORPO DEL GIUNTO 2. GUARNIZIONE IN GOMMA**
**3. ANELLO DI ANCORAGGIO ANTISFILAMENTO 4. GIRELLO SI SERRAGGIO**
1. JOINT CASING 2. RUBBER GASKET
3. PLASTIC RING FOR MECHANICAL FASTENING 4. NUT




**01** **INSERIRE NELL'ORDINE SUL TUBO: IL GIRELLO (4) L'ANELLO (3) E LA GUARNIZIONE IN GOMMA (2).**
FIT ON THE PIPE IN THE FOLLOWING ORDER: NUT (4), RING (3) AND RUBBER GASKET.



**02** **ALLOGGIARE IL TUBO ALL'INTERNO DEL CORPO DEL GIUNTO E APPOGGIARE LA GUARNIZIONE (2) ALL'INTERNO DELLA SVASATURA TRONCO CONICA, PORTARE L'ANELLO (3) IN CONTATTO CON LA GUARNIZIONE (2).**
HOUSE THE PIPE INSIDE THE JOINT CASING, PUT THE GASKET (2) INSIDE THE CONE-SHAPED FLARE, BRING THE RING (3) IN TOUCH WITH GASKET (2).



**03** **AVVITARE IL GIRELLO (4) A MANO, QUINDI FISSARLO CON LA CHIAVE.**
HAND TIGHT THE NUT (4) AND THEN TORQUE IT WITH A WRENCH.

