G.T. COMIS S.p.A.
RACCORDERIE EMILIANE

SCHEDA TECNICA
TECHNICAL DATA SHEET

PRODOTTO | *PRODUCT*
GOMITO A 90° M.F. IN BRONZO

M.F. BRONZE ELBOW JOINT

CODICE ARTICOLO | *CODE*
452

FAMIGLIA | *FAMILY*
RACCORDI IN BRONZO
BRONZE FITTINGS

MATERIALE | *MATERIAL*
BRONZE CC491K

FILETTATURA | *THREAD*
EN 10226-1 (EX ISO 7/1)

01 DISEGNO TECNICO | *TECHNICAL DRAWING*

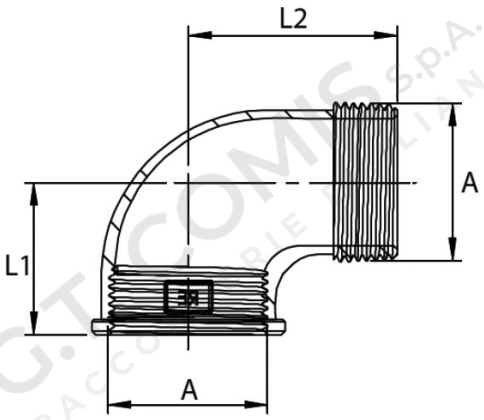

02 IMMAGINE PRODOTTO | *PRODUCT PICTURE*



03 DATI TECNICI | *TECHNICAL DATA*

CODICE	AxB Ø	L1 mm	L2 mm	CONF.	PACK
1035958	1/2”	25	35	10	200
1035959	3/4”	30,5	40	10	120
1035960	1”	35,5	50,5	5	50
1035961	1”1/4	42,5	60	5	35
1035962	1”1/2	47,5	64,5	3	21
1035963	2”	56	70	2	12

04 NOTE TECNICHE | *NOTES*

NORM: DM 174 06/04/2004, REGOLAMENTO (CE) N. 1907/2006 (REACH)