PRODOTTO | *PRODUCT*

RACCORDO A TEE IN BRONZO

BRONZE TEE

CODICE ARTICOLO | *CODE*
456

FAMIGLIA | *FAMILY*
RACCORDI IN BRONZO
BRONZE FITTINGS

MATERIALE | *MATERIAL*
BRONZE CC491K

FILETTATURA | *THREAD*
EN 10226-1 (EX ISO 7/1)

01 DISEGNO TECNICO | *TECHNICAL DRAWING*

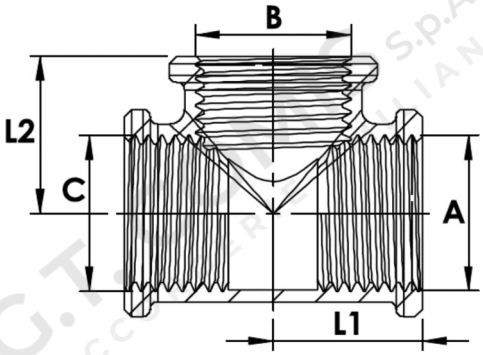

02 IMMAGINE PRODOTTO | *PRODUCT PICTURE*



03 DATI TECNICI | *TECHNICAL DATA*

CODICE	A x B x C Ø	L1 mm	L2 mm	CONF.	PACK
1036658	1/2”	25,5	25,5	10	110
1036659	3/4”	29,75	29,75	10	70
1036660	1”	37,5	37,5	5	35
1036661	1”1/4	43,75	43,75	3	24
1036662	1”1/2	46,5	46,5	2	18
1036663	2”	55,5	55,5	1	12

04 NOTE TECNICHE | *NOTES*

NORM: DM 174 06/04/2004, REGOLAMENTO (CE) N. 1907/2006 (REACH)