PRODOTTO | *PRODUCT*
CURVA 90° F.F.

F.F. 90° BEND

CODICE ARTICOLO | *CODE*
56

FAMIGLIA | *FAMILY*
RACCORDI FILETTATI IN OTTONE GIALLO
YELLOW BRASS FITTINGS

MATERIALE | *MATERIAL*
YELLOW BRASS CW617N

FILETTATURA | *THREAD*
UNI EN ISO 228/1

01 DISEGNO TECNICO | *TECHNICAL DRAWING*

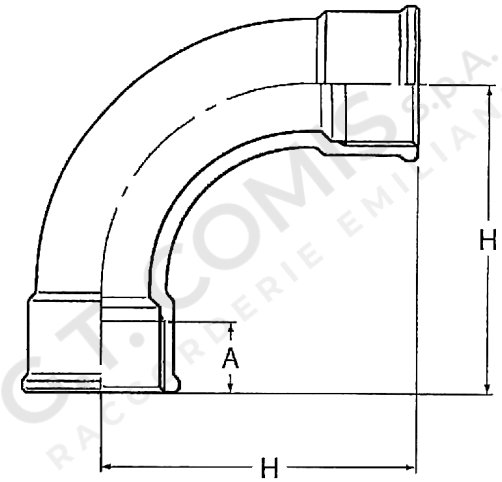

02 IMMAGINE PRODOTTO | *PRODUCT PICTURE*



03 DATI TECNICI | *TECHNICAL DATA*

CODICE	Ø	H MM	A MM	CONF.	PACK
1185277	1/2”	45	13	25	25
1185299	3/4”	55	14,5	15	15
1185295	1”	70	17	15	15
1185272	1”1/4”	90	19	15	15
1185297	1”1/2”	100	19	10	10
1185273	2”	120	23,5	3	3

04 NOTE TECNICHE | *NOTES*
NORM: DM 174 06/04/2004, REGOLAMENTO (CE) N. 1907/2006 (REACH)

05 APPLICAZIONI E LIMITI DI IMPIEGO | APPLICATIONS

CONDIZIONI OPERATIVE DICHIARATE PER I RACCORDI IN OTTONE GIALLO
DECLARED OPERATING CONDITIONS FOR YELLOW BRASS FITTINGS

APPLICAZIONI	T. MIN.	T. MAX CON GUARNIZIONE | WITH GASKET	T. MAX SENZA GUARNIZIONE | NO GASKET	PRESS. MAX CON GUARNIZ. WITH GASKET	PRESS. MAX NO GUARNIZIONE NO GASKET
ACQUA POTABILE POTABLE WATER	−20 °C	+100 °C	+120 °C	10 bar	16 bar
ACQUA CALDA SANITARIA (ACS) DOMESTIC HOT WATER (DHW)	−20 °C	+100 °C	+120 °C	10 bar	16 bar
RAFFRESCAMENTO COOLING	−20 °C	+100 °C	+120 °C	10 bar	16 bar
RADIATORI RADIATORS	−20 °C	+100 °C	+120 °C	10 bar	16 bar
IRRIGAZIONE IRRIGATION	−20 °C	+100 °C	+120 °C	10 bar	16 bar
ARIA COMPRESSA COMPRESSED AIR	−20 °C	+100 °C	+120 °C	10 bar	16 bar

NOTA: LA TEMPERATURA DI −20 °C È CONSENTITA ESCLUSIVAMENTE CON L'UTILIZZO DI LIQUIDO ANTIGELO A BASE DI GLICOLE, IN CONCENTRAZIONE NON SUPERIORE AL 30%. | NOTE: OPERATION AT −20 °C IS PERMITTED ONLY WHEN USING A GLYCOL-BASED ANTIFREEZE SOLUTION WITH A MAXIMUM CONCENTRATION OF 30%.

06 ISTRUZIONI DI MONTAGGIO | INSTALLATION INSTRUCTIONS

01 **APPLICARE SUL RACCORDO UNO STRATO DI MATERIALE SIGILLANTE IDONEO, EVITANDO L'UTILIZZO DELLA CANAPA, PER GARANTIRE UNA TENUTA OTTIMALE DELLA CONNESSIONE.**
APPLY A LAYER OF SUITABLE SEALING MATERIAL TO THE FITTING, AVOIDING THE USE OF HEMP, TO ENSURE A SECURE AND LEAK-TIGHT CONNECTION.

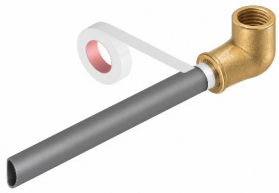

02 **ASSICURARSI CHE IL MATERIALE APPLICATO NON SIA IN QUANTITÀ ECCESSIVA, PER EVITARE SOLLECITAZIONI E POSSIBILI DANNEGGIAMENTI DEL RACCORDO DURANTE IL SERRAGGIO.**
ENSURE THAT THE APPLIED MATERIAL IS NOT EXCESSIVE TO PREVENT UNDUE STRESS AND POTENTIAL DAMAGE TO THE FITTING DURING TIGHTENING.



03 **COLLEGARE IL RACCORDO AL CIRCUITO, PRESTANDO ATTENZIONE A NON APPLICARE UNA FORZA ECCESSIVA DURANTE IL SERRAGGIO. CONTROLLARE LA LUNGHEZZA DELLA FILETTATURA E INSERIRE IL TUBO SENZA SUPERARE TALE MISURA, EVITANDO DEFORMAZIONI O DANNEGGIAMENTI DEL RACCORDO.**
CONNECT THE FITTING TO THE SYSTEM, TAKING CARE NOT TO OVERTIGHTEN IT. CHECK THE THREAD LENGTH AND INSERT THE PIPE WITHOUT EXCEEDING THIS MEASUREMENT, ENSURING THAT THE FITTING IS NOT DEFORMED OR DAMAGED.

