**PRODOTTO** | *PRODUCT*

# VALVOLA A SFERA A FARFALLA A SQUADRO, PASSAGGIO TOTALE

ANGLE BALL VALVE, FULL FLOW, FOR MANIFOLDS

**CODICE ARTICOLO** | *CODE*
**578**

**FAMIGLIA** | *FAMILY*
**VALVOLE E COLLETTORI**
*VALVES AND MANIFOLDS*

**MATERIALE** | *MATERIAL*
**CW617N**

**FILETTATURA** | *THREAD*

## 01 DISEGNO TECNICO | *TECHNICAL DRAWING*

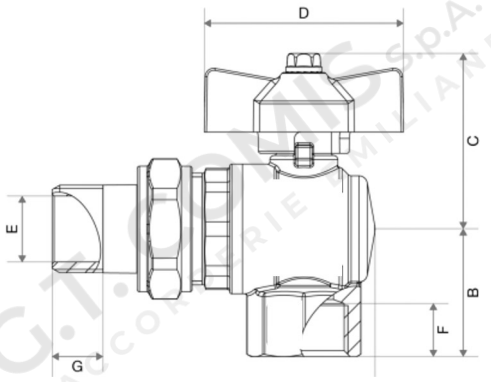


## 02 IMMAGINE PRODOTTO | *PRODUCT PICTURE*

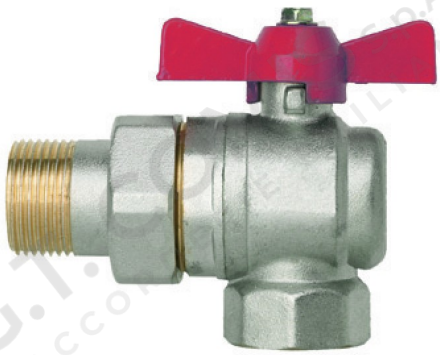

## 03 DATI TECNICI | *TECHNICAL DATA*

| CODICE | Ø | PRESSURE KG/CM2 | A MM | B MM | C MM | D MM | E MM | F MM | G MM | CONF. |
|---|---|---|---|---|---|---|---|---|---|---|
| **1103158** | 1/2 | 50 BAR | 76,2 | 30 | 41 | 47 | 14 | 12,5 | 12 | 6 |
| **1103159** | 3/4 | 40 BAR | 89,5 | 33,5 | 47 | 62 | 18 | 13,5 | 14 | 6 |
| **1103160** | 1 | 40 BAR | 106,5 | 39,7 | 51 | 62 | 23 | 15 | 16 | 4 |

## 04 NOTE TECNICHE | *NOTES*