PRODOTTO | *PRODUCT*

GOMITO 90° F.F. COMPATTO

90° F.F. ELBOW COMPACT SERIE

CODICE ARTICOLO | *CODE*
801

FAMIGLIA | *FAMILY*
RACCORDI IN ACCIAIO INOX FILETTATI
STAINLESS STEEL FITTINGS

MATERIALE | *MATERIAL*
STAINLESS STEEL AISI 316 (1.4401)

FILETTATURA | *THREAD*
UNI EN 10226-1 (EX ISO 7/1)

01 DISEGNO TECNICO | *TECHNICAL DRAWING*

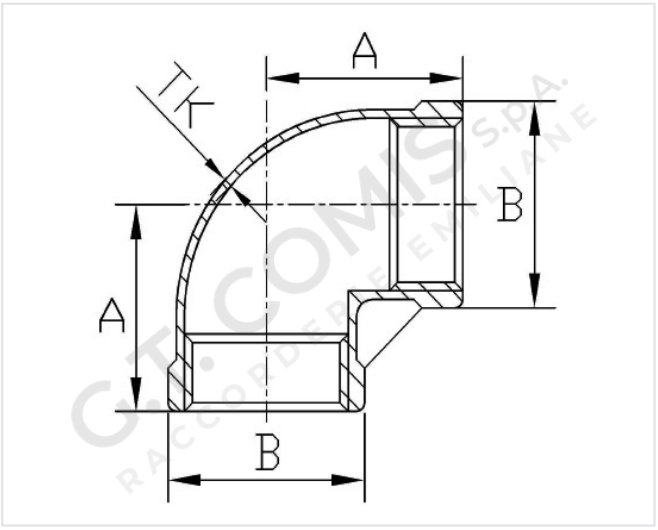

02 IMMAGINE PRODOTTO | *PRODUCT PICTURE*



03 DATI TECNICI | *TECHNICAL DATA*

CODICE	Ø	A mm	B mm	TK mm	CONF.	PACK
1300228	1/2”	24	25,5	1,6	10	160
1300229	3/4”	27	31	1,6	10	100
1300230	1”	32	38	1,7	10	60
1300231	1”1/4	38	47	1,8	5	40
1300232	1”1/2	42	53,5	2	5	20
1300233	2”	52	65,5	2	5	10

04 NOTE TECNICHE | *NOTES*

CERTIFICATO / CERTIFICATE: EN 10204 3.1
PRESSIONE / PRESSURE: 150 LBS