G.T. COMIS S.p.A.
RACCORDERIE EMILIANE

SCHEDA TECNICA
TECHNICAL DATA SHEET

PRODOTTO | *PRODUCT*
GOMITO 90° M.F.

90° M.F. ELBOW

CODICE ARTICOLO | *CODE*
802

FAMIGLIA | *FAMILY*
RACCORDI IN ACCIAIO INOX FILETTATI
STAINLESS STEEL FITTINGS

MATERIALE | *MATERIAL*
STAINLESS STEEL AISI 316 (1.4401)

FILETTATURA | *THREAD*
UNI EN 10226-1 (EX ISO 7/1)

01 DISEGNO TECNICO | *TECHNICAL DRAWING*

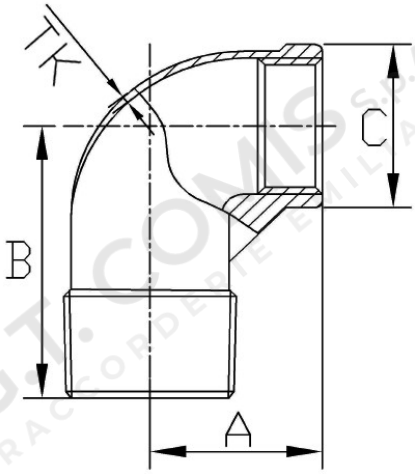

02 IMMAGINE PRODOTTO | *PRODUCT PICTURE*



03 DATI TECNICI | *TECHNICAL DATA*

CODICE	Ø	A mm	B mm	C mm	TK mm	CONF.	PACK
1300105	1/8”	17	26	13,7	2,8	10	500
1300106	1/4”	19	27	16,7	2	10	450
1300107	3/8”	23	29	20,5	2,2	10	200
1300108	1/2”	27	35	26	2,2	10	150
1300109	3/4”	32	40	31,5	2,1	10	100
1300110	1”	38	46	39	2,2	10	50
1300111	1”1/4	45	54	47,5	2,5	5	30
1300112	1”1/2	48	57	54	2,6	5	20
1300113	2”	57	70	66,5	2,6	5	10
1300114	2”1/2	69	83	83,5	3,3	1	6
1300115	3”	78	94	97	3	1	4
1300117	4”	97	115	123,5	4	1	2

04 NOTE TECNICHE | *NOTES*

CERTIFICATO / CERTIFICATE: EN 10204 3.1
PRESSIONE / PRESSURE: 150 LBS