G.T. COMIS S.p.A.
RACCORDERIE EMILIANE

SCHEDA TECNICA
TECHNICAL DATA SHEET

PRODOTTO | *PRODUCT*
BOCCHETTONE CONICO CURVO F.F.

F.F. UNION ELBOW CONICAL SEAT

CODICE ARTICOLO | *CODE*
804

FAMIGLIA | *FAMILY*
RACCORDI IN ACCIAIO INOX FILETTATI
STAINLESS STEEL FITTINGS

MATERIALE | *MATERIAL*
STAINLESS STEEL AISI 316 (1.4401)

FILETTATURA | *THREAD*
UNI EN 10226-1 (EX ISO 7/1)

01 DISEGNO TECNICO | *TECHNICAL DRAWING*

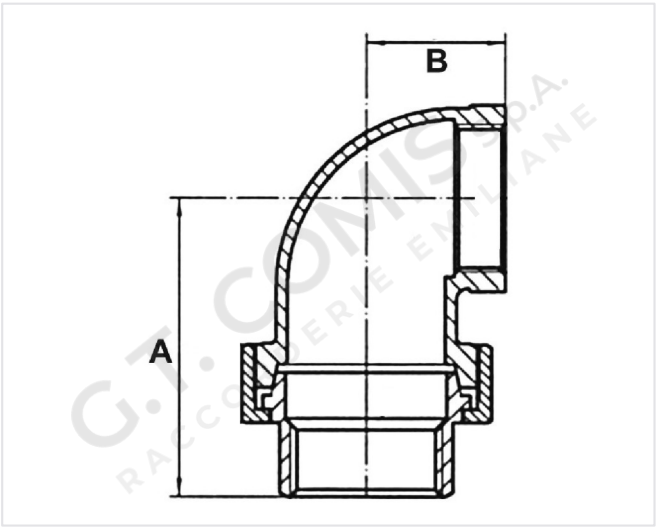

02 IMMAGINE PRODOTTO | *PRODUCT PICTURE*



03 DATI TECNICI | *TECHNICAL DATA*

CODICE	Ø	A mm	B mm	CONF.	PACK
1300308	1/2”	46	24,5	10	60
1300309	3/4”	53	30	10	50
1300310	1”	56	33	10	30
1300311	1”1/4	67	39,5	5	20
1300312	1”1/2	70	43	5	15
1300313	2”	85	53,5	2	6

04 NOTE TECNICHE | *NOTES*

CERTIFICATO / CERTIFICATE: EN 10204 3.1
PRESSIONE / PRESSURE: 150 LBS