G.T. COMIS S.p.A.
RACCORDERIE EMILIANE

SCHEDA TECNICA
TECHNICAL DATA SHEET

PRODOTTO | *PRODUCT*
GOMITO 45° F.F.

F.F. 45° ELBOW

CODICE ARTICOLO | *CODE*
808

FAMIGLIA | *FAMILY*
RACCORDI IN ACCIAIO INOX FILETTATI
STAINLESS STEEL FITTINGS

MATERIALE | *MATERIAL*
STAINLESS STEEL AISI 316 (1.4401)

FILETTATURA | *THREAD*
UNI EN 10226-1 (EX ISO 7/1)

01 DISEGNO TECNICO | *TECHNICAL DRAWING*

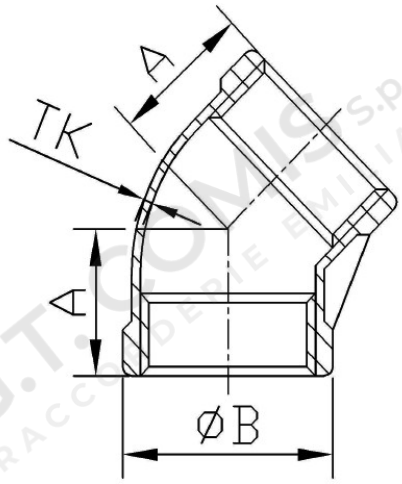

02 IMMAGINE PRODOTTO | *PRODUCT PICTURE*



03 DATI TECNICI | *TECHNICAL DATA*

CODICE	Ø	A mm	B mm	TK mm	CONF.	PACK
1306256	1/4”	17	16	2	10	500
1306257	3/8”	19	20	2	10	420
1306258	1/2”	21	26	1,7	10	150
1306259	3/4”	25	31,5	1,7	10	100
1306260	1”	29	38,5	1,8	10	60
1306261	1”1/4	33	47,5	2	5	40
1306262	1”1/2	37	54	2,2	5	25
1306263	2”	42	66,5	2,4	5	15

04 NOTE TECNICHE | *NOTES*

CERTIFICATO / CERTIFICATE: EN 10204 3.1
PRESSIONE / PRESSURE: 150 LBS