G.T. COMIS S.p.A.
RACCORDERIE EMILIANE

SCHEDA TECNICA
TECHNICAL DATA SHEET

PRODOTTO | *PRODUCT*
TEE F.F.F.

TEE F.F.F.

CODICE ARTICOLO | *CODE*
812

FAMIGLIA | *FAMILY*
RACCORDI IN ACCIAIO INOX FILETTATI
STAINLESS STEEL FITTINGS

MATERIALE | *MATERIAL*
STAINLESS STEEL AISI 316 (1.4401)

FILETTATURA | *THREAD*
UNI EN 10226-1 (EX ISO 7/1)

01 DISEGNO TECNICO | *TECHNICAL DRAWING*

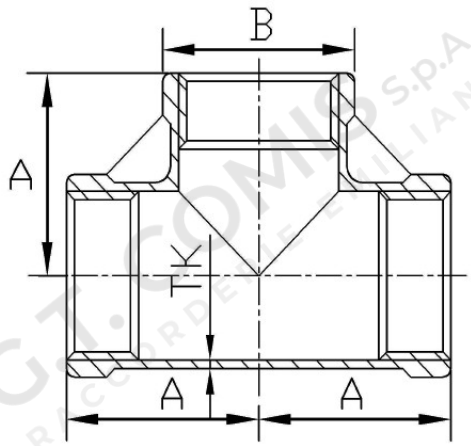

02 IMMAGINE PRODOTTO | *PRODUCT PICTURE*



03 DATI TECNICI | *TECHNICAL DATA*

CODICE	Ø	A mm	B mm	TK mm	CONF.	PACK
1301605	1/8”	17	13,5	2	10	300
1301606	1/4”	19	16	2	10	300
1301607	3/8”	23	20	2	10	200
1301608	1/2”	27	26	1,7	10	100
1301609	3/4”	32	31,5	1,7	10	60
1301610	1”	38	38,5	1,8	10	30
1301611	1”1/4	45	47,5	2	5	20
1301612	1”1/2	48	54	2,2	5	15
1301613	2”	57	66,5	2,4	5	10
1301614	2”1/2	69	83,5	2,7	1	4
1301615	3”	78	97	3,2	1	3
1301617	4”	96	123,5	3,5	1	1

04 NOTE TECNICHE | *NOTES*

CERTIFICATO / CERTIFICATE: EN 10204 3.1
PRESSIONE / PRESSURE: 150 LBS