G.T. COMIS S.p.A.
RACCORDERIE EMILIANE

SCHEDA TECNICA
TECHNICAL DATA SHEET

PRODOTTO | *PRODUCT*
CROCE

CROSS

CODICE ARTICOLO | *CODE*
814

FAMIGLIA | *FAMILY*
RACCORDI IN ACCIAIO INOX FILETTATI
STAINLESS STEEL FITTINGS

MATERIALE | *MATERIAL*
STAINLESS STEEL AISI 316 (1.4401)

FILETTATURA | *THREAD*
UNI EN 10226-1 (EX ISO 7/1)

01 DISEGNO TECNICO | *TECHNICAL DRAWING*

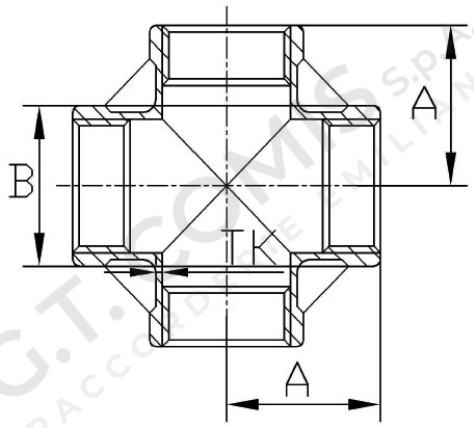

02 IMMAGINE PRODOTTO | *PRODUCT PICTURE*



03 DATI TECNICI | *TECHNICAL DATA*

CODICE	Ø	A mm	B mm	TK mm	CONF.	PACK
1308306	1/4”	19	16	2	10	160
1308307	3/8”	23	20	2	10	120
1308308	1/2”	27	26	1,7	10	90
1308309	3/4”	32	31,5	1,7	10	50
1308310	1”	38	38,5	1,8	5	30
1308311	1”1/4	45	47,5	2	5	20
1308312	1”1/2	48	54	2,2	5	10
1308313	2”	57	66,5	2,4	2	6

04 NOTE TECNICHE | *NOTES*

CERTIFICATO / CERTIFICATE: EN 10204 3.1
PRESSIONE / PRESSURE: 150 LBS