PRODOTTO | *PRODUCT*

MANICOTTO RIDOTTO F.F.

F.F. REDUCING COUPLING

CODICE ARTICOLO | *CODE*
860

FAMIGLIA | *FAMILY*
MANICOTTI IN ACCIAIO INOX
STAINLESS STEEL COUPLINGS

MATERIALE | *MATERIAL*
STAINLESS STEEL AISI 316 (1.4401)

FILETTATURA | *THREAD*
UNI EN 10226-1 (EX ISO 7/1)

01 DISEGNO TECNICO | *TECHNICAL DRAWING*

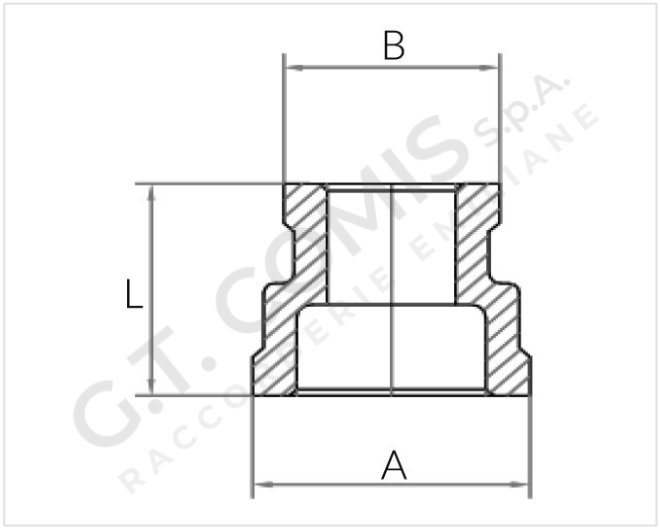

02 IMMAGINE PRODOTTO | *PRODUCT PICTURE*



03 DATI TECNICI | *TECHNICAL DATA*

CODICE	Ø	A mm	B mm	L mm	CONF.	PACK
1302903	3/8”x 1/4”	19,5	15,7	26	10	500
1302906	1/2”x 3/8”	25,2	19,5	34	10	300
1302910	3/4”x 1/2”	30,7	25,2	36	10	180
1302914	1”x 3/4”	38,2	30,7	42	10	120
1302918	1”1/4x 1”	47,4	38,2	48	5	100
1302923	1”1/2x1”1/4	53,5	47,4	52	5	40
1302929	2”x1”1/2	65,5	53,5	58	5	40

04 NOTE TECNICHE | *NOTES*

CERTIFICATO / CERTIFICATE: EN 10204 3.1
PRESSIONE / PRESSURE: 150 LBS