G.T. COMIS S.p.A.
RACCORDERIE EMILIANE

SCHEDA TECNICA
TECHNICAL DATA SHEET

PRODOTTO | *PRODUCT*

CURVA A SALDARE 90° 3D DA TUBO SPESSORE 3 MM

AISI 316L WELDING ELBOW 3 MM TH.

CODICE ARTICOLO | *CODE*
873

FAMIGLIA | *FAMILY*

RACCORDI IN ACCIAIO INOX A SALDARE EN 10253
STAINLESS STEEL WELDING FITTINGS

MATERIALE | *MATERIAL*

STAINLESS STEEL AISI 316L (1.4404)

FILETTATURA | *THREAD*

01 DISEGNO TECNICO | *TECHNICAL DRAWING*

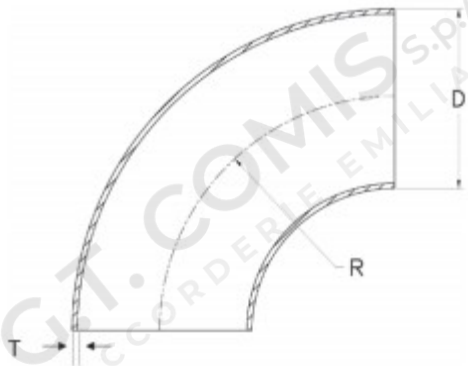

02 IMMAGINE PRODOTTO | *PRODUCT PICTURE*



03 DATI TECNICI | *TECHNICAL DATA*

CODICE	D mm	DN	Ø	R mm	T mm
1308680	33,7	25	1”	38	3
1308681	42,4	32	1”1/4	48	3
1308682	48,3	40	1”1/2	57	3
1308683	60,3	50	2”	76	3
1308684	76,1	65	2”1/2	95	3
1308685	88,9	80	3”	114	3
1308686	101,6	90	3” 1/2	133,5	3
1308687	114,3	100	4”	152	3
1308689	139,7	125	5”	190	3
1308690	168,3	150	6”	229	3

04 NOTE TECNICHE | *NOTES*

NORM: EN 10253-4 (EX DIN 2605)
CERTIFICATO / CERTIFICATE: EN 10204 3.1