G.T. COMIS S.p.A.
RACCORDERIE EMILIANE

SCHEDA TECNICA
TECHNICAL DATA SHEET

PRODOTTO | *PRODUCT*

FLANGIA CON COLLARINO FORGIATA EN 1092-1 11B

EN 1092-1 11B WELDING NECK FLANGE

CODICE ARTICOLO | *CODE*
905

FAMIGLIA | *FAMILY*
FLANGE IN ACCIAIO INOX FORGIATE
FORGED STAINLESS STEEL FLANGES

MATERIALE | *MATERIAL*
STAINLESS STEEL AISI 304L (1.4307) ASTM A182

FILETTATURA | *THREAD*

01 DISEGNO TECNICO | *TECHNICAL DRAWING*

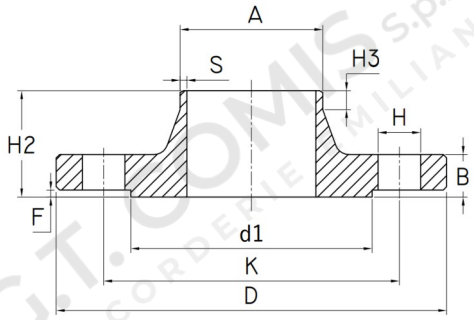

02 IMMAGINE PRODOTTO | *PRODUCT PICTURE*



03 DATI TECNICI | *TECHNICAL DATA*

CODICE	PN	DN	D mm	K mm	B mm	F mm	H2 mm	H3 mm	A mm	S mm	d1 mm	Fori Holes	Ø Fori
1143351	10=40	20	105	75	18	2	40	6	26,9	2,3	58	4	14
1143352	10=40	25	115	85	18	2	40	6	33,7	2,6	68	4	14
1143353	10=40	32	140	100	18	2	42	6	42,4	2,6	78	4	18
1143354	10=40	40	150	110	18	3	45	7	48,3	2,6	88	4	18
1143355	10=16	50	165	125	18	3	45	8	60,3	2,9	102	4	18
1143356	10=16	65	185	145	18	3	45	10	76,1	2,9	122	4	18
1143358	10=16	80	200	160	20	3	50	10	88,9	3,2	138	8	18
1143360	10=16	100	220	180	20	3	52	12	114,3	3,6	158	8	18
1143361	10=16	125	250	210	22	3	55	12	139,7	4	188	8	18
1143362	10=16	150	285	240	22	3	55	12	168,3	4,5	212	8	22
1143363	16	200	340	295	24	3	62	16	219,1	6,3	268	12	22

04 NOTE TECNICHE | *NOTES*

NORM: EN 1092-1 11B
CERTIFICATO / CERTIFICATE: EN 10204 3.1