G.T. COMIS S.p.A.
RACCORDERIE EMILIANE

SCHEDA TECNICA
TECHNICAL DATA SHEET

PRODOTTO | *PRODUCT*

RACCORDO FEMMINA A SALDARE PARITUBO

FORGED WELDING MALE

CODICE ARTICOLO | *CODE*
954A

FAMIGLIA | *FAMILY*

RACCORDI IN ACCIAIO INOX A SALDARE DIN 11851
STAINLESS STEEL DIN FITTINGS

MATERIALE | *MATERIAL*

STAINLESS STEEL AISI 304 (1.4301) FORGED

FILETTATURA | *THREAD*

01 DISEGNO TECNICO | *TECHNICAL DRAWING*

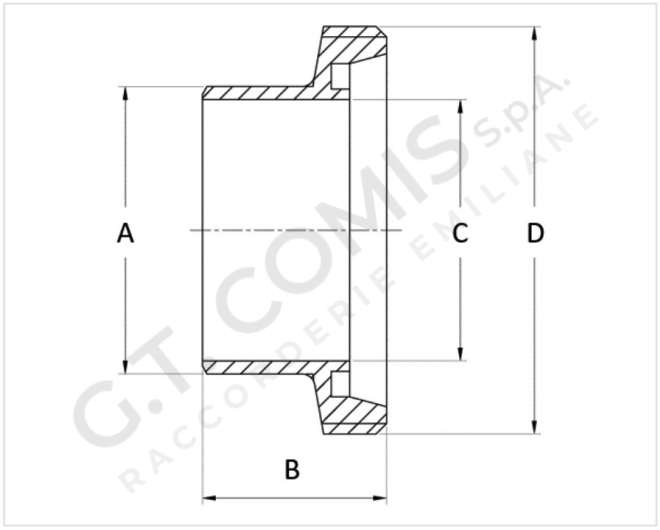

02 IMMAGINE PRODOTTO | *PRODUCT PICTURE*



03 DATI TECNICI | *TECHNICAL DATA*

CODICE	DN	A mm	B mm	C mm	D mm	CONF.	PACK
1305240	15	18	21	15	38	10	400
1305241	20	22	24	19	44	10	200
1305242	25	28	29	25	52	10	120
1305243	32	34	32	31	58	10	90
1305244	40	40	33	37	65	8	48
1305245	50	52	35	49	78	6	36
1305246	60	60,3	36	57	85	5	30
1305247	65	70	40	66	95	5	20
1305248	80	85	45	81	110	4	12
1305250	100	101,6	54	97,6	130	4	8

04 NOTE TECNICHE | *NOTES*

NORM: DIN 11851
CERTIFICATO / CERTIFICATE: EN 10204 3.1