G.T. COMIS S.p.A.
RACCORDERIE EMILIANE

SCHEDA TECNICA
TECHNICAL DATA SHEET

PRODOTTO | *PRODUCT*

RACCORDO MASCHIO A SALDARE SOTTILE

FORGED WELDING LINER

CODICE ARTICOLO | *CODE*
956

FAMIGLIA | *FAMILY*

RACCORDI IN ACCIAIO INOX A SALDARE DIN 11851
STAINLESS STEEL DIN FITTINGS

MATERIALE | *MATERIAL*

STAINLESS STEEL AISI 304 (1.4301) FORGED

FILETTATURA | *THREAD*

01 DISEGNO TECNICO | *TECHNICAL DRAWING*

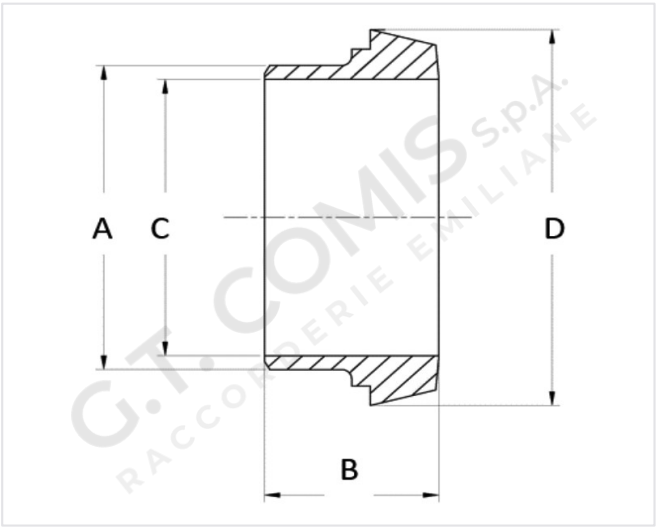

02 IMMAGINE PRODOTTO | *PRODUCT PICTURE*



03 DATI TECNICI | *TECHNICAL DATA*

CODICE	DN	A mm	B mm	C mm	D mm	CONF.	PACK
1305002	25	31	22	26	44	10	160
1305003	32	37	25	32	50	7	105
1305004	40	43	26	38	56	7	84
1305005	50	55	28	50	68	5	40
1305006	65	72	32	66	86	7	28
1305008	80	87	37	81	100	5	20
1305010	100	106	44	100	121	4	8

04 NOTE TECNICHE | *NOTES*

NORM: DIN 11851
CERTIFICATO / CERTIFICATE: EN 10204 3.1