G.T. COMIS S.p.A.
RACCORDERIE EMILIANE

**SCHEDA TECNICA**
*TECHNICAL DATA SHEET*

**PRODOTTO** | *PRODUCT*

# RACCORDO FEMMINA A SALDARE GROSSO

FORGED WELDING MALE - HEAVY

**CODICE ARTICOLO** | *CODE*
**957A**

**FAMIGLIA** | *FAMILY*

**RACCORDI IN ACCIAIO INOX A SALDARE DIN 11851**
*STAINLESS STEEL DIN FITTINGS*

**MATERIALE** | *MATERIAL*

**STAINLESS STEEL AISI 304 (1.4301) FORGED**

**FILETTATURA** | *THREAD*

## 01 DISEGNO TECNICO | *TECHNICAL DRAWING*

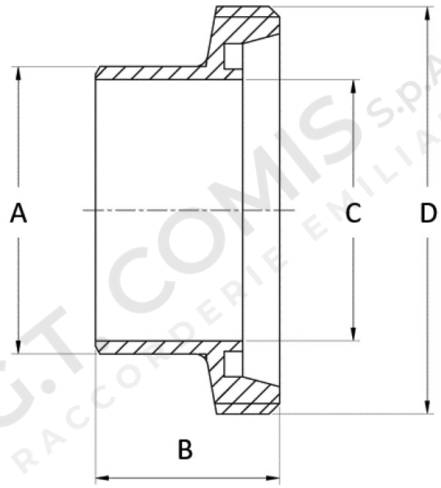


## 02 IMMAGINE PRODOTTO | *PRODUCT PICTURE*



## 03 DATI TECNICI | *TECHNICAL DATA*

| CODICE | DN | A mm | B mm | C mm | D mm | CONF. | PACK |
|---|---|---|---|---|---|---|---|
| **1305116** | 25 | 35 | 29 | 26 | 52 | 10 | 120 |
| **1305117** | 32 | 41 | 32 | 32 | 58 | 5 | 75 |
| **1305118** | 40 | 48 | 33 | 38 | 65 | 8 | 48 |
| **1305119** | 50 | 61 | 35 | 50 | 78 | 6 | 36 |
| **1305121** | 65 | 79 | 40 | 66 | 95 | 5 | 20 |
| **1305122** | 80 | 93 | 45 | 81 | 110 | 4 | 12 |
| **1305123** | 100 | 114 | 54 | 97,6 | 130 | 4 | 8 |

## 04 NOTE TECNICHE | *NOTES*

NORM: DIN 11851
CERTIFICATO / CERTIFICATE: EN 10204 3.1