G.T. COMIS S.p.A.
RACCORDERIE EMILIANE

SCHEDA TECNICA
TECHNICAL DATA SHEET

PRODOTTO | *PRODUCT*
TAPPO

FORGED BLANK LINER

CODICE ARTICOLO | *CODE*
966

FAMIGLIA | *FAMILY*
RACCORDI IN ACCIAIO INOX DIN 11851
STAINLESS STEEL DIN FITTINGS

MATERIALE | *MATERIAL*
STAINLESS STEEL AISI 304 (1.4301) FORGED

FILETTATURA | *THREAD*

01 DISEGNO TECNICO | *TECHNICAL DRAWING*

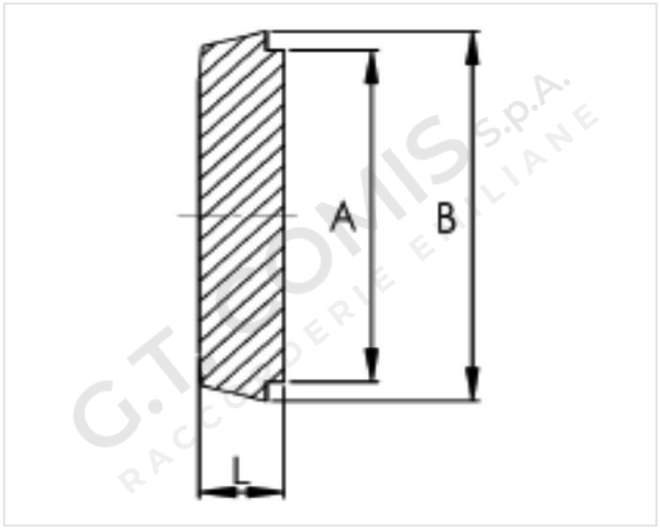

02 IMMAGINE PRODOTTO | *PRODUCT PICTURE*



03 DATI TECNICI | *TECHNICAL DATA*

CODICE	DN	A mm	B mm	L mm	CONF.	PACK
1305202	25	35	44	13	10	300
1305203	32	41	50	13	10	210
1305204	40	48	56	13	10	120
1305205	50	61	68	14	10	80
1305206	65	79	86	16	5	50
1305208	80	93	100	16	5	30
1305210	100	114	121	20	6	18

04 NOTE TECNICHE | *NOTES*

NORM: DIN 11851
CERTIFICATO / CERTIFICATE: EN 10204 3.1