G.T. COMIS S.p.A.
RACCORDERIE EMILIANE

SCHEDA TECNICA
TECHNICAL DATA SHEET

PRODOTTO | *PRODUCT*
SPECOLA PIANA ATTACCO SALDARE

LEVEL SIGHT GLASS WELDING

CODICE ARTICOLO | *CODE*
967

FAMIGLIA | *FAMILY*

VALVOLE IN ACCIAIO INOX DIN 11852
STAINLESS STEEL DIN VALVES

MATERIALE | *MATERIAL*

STAINLESS STEEL FORGED AISI304 (1.4301), TEMPERATED GLASS, P.T.F.E. GLASS BRACKET GASKET, NBR UNION GASKET

FILETTATURA | *THREAD*

01 DISEGNO TECNICO | *TECHNICAL DRAWING*

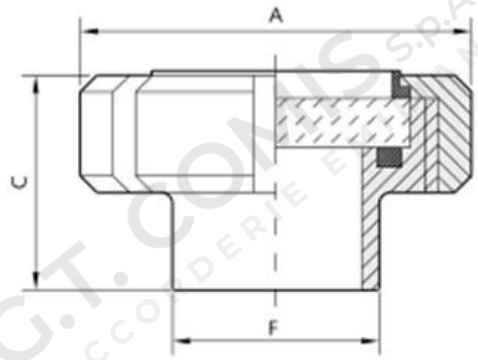

02 IMMAGINE PRODOTTO | *PRODUCT PICTURE*



03 DATI TECNICI | *TECHNICAL DATA*

CODICE	DN	A mm	B mm	F mm	CONF.
1305342	25	40,5	35	31	1
1305343	32	43,5	38	37	1
1305344	40	44,5	39	43	1
1305345	50	46,5	42	55	1
1305347	65	52,5	47	72	1
1305348	80	58,5	52	87	1
1305349	104	66	62	106	1

04 NOTE TECNICHE | *NOTES*

NORM: DIN 11851
CERTIFICATO / CERTIFICATE: EN 10204 3.1