G.T. COMIS S.p.A.
RACCORDERIE EMILIANE

SCHEDA TECNICA
TECHNICAL DATA SHEET

PRODOTTO | *PRODUCT*

SPECOLA PIANA ATTACCO MANDRINARE

LEVEL SIGHT GLASS EXPANDING

CODICE ARTICOLO | *CODE*
967A

FAMIGLIA | *FAMILY*

RACCORDI IN ACCIAIO INOX DIN 11851
STAINLESS STEEL DIN FITTINGS

MATERIALE | *MATERIAL*

STAINLESS STEEL FORGED AISI304 (1.4301), TEMPERATED GLASS, P.T.F.E. GLASS BRACKET GASKET, NBR UNION GASKET

FILETTATURA | *THREAD*

01 DISEGNO TECNICO | *TECHNICAL DRAWING*

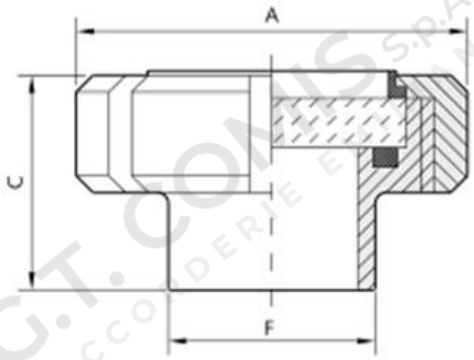

02 IMMAGINE PRODOTTO | *PRODUCT PICTURE*

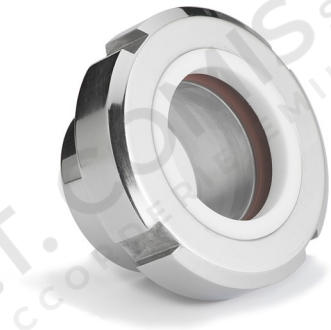

03 DATI TECNICI | *TECHNICAL DATA*

CODICE	DN	A mm	B mm	F mm	CONF.
1305322	25	40,5	35	35	1
1305323	32	43,5	38	41	1
1305324	40	44,5	39	48	1
1305325	50	46,5	42	61	1
1305327	65	52,5	47	79	1
1305328	80	58,5	52	93	1
1305329	100	66	62	114	1

04 NOTE TECNICHE | *NOTES*

NORM: DIN 11851
CERTIFICATO / CERTIFICATE: EN 10204 3.1