G.T. COMIS S.p.A.
RACCORDERIE EMILIANE

SCHEDA TECNICA
TECHNICAL DATA SHEET

PRODOTTO | *PRODUCT*

VALVOLA A FARFALLA FEMMINA/FEMMINA

FORGED BUTTERFLY VALVE FEMALE/FEMALE

CODICE ARTICOLO | *CODE*
968

FAMIGLIA | *FAMILY*

VALVOLE IN ACCIAIO INOX DIN 11852
STAINLESS STEEL DIN VALVES

MATERIALE | *MATERIAL*

STAINLESS STEEL AISI 304 (1.4301) FORGED, SILICONE GASKET

FILETTATURA | *THREAD*

01 DISEGNO TECNICO | *TECHNICAL DRAWING*

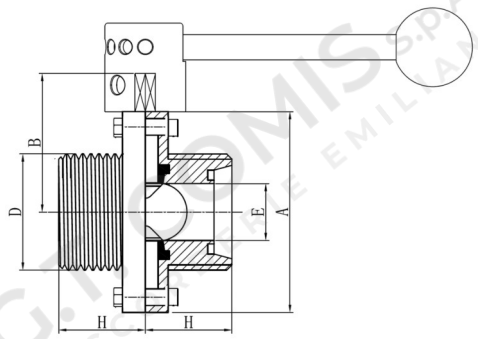

02 IMMAGINE PRODOTTO | *PRODUCT PICTURE*



03 DATI TECNICI | *TECHNICAL DATA*

CODICE	DN	A mm	B mm	D	E mm	H mm	CONF.	PACK
1301372	25	79	26,2	RD52x1/6	25	35	1	10
1301373	32	82	32,3	RD58x1/6	32	35	1	8
1301374	40	92	38,4	RD65x1/6	37	35	1	6
1301375	50	106	50,6	RD78x1/6	50	37	1	4
1301376	65	127	66,4	RD95x1/6	66	39	1	4
1301378	80	140	81,5	RD110x1/4	81	42	1	2
1301380	100	156	100,3	RD130x1/4	100	45	1	2

04 NOTE TECNICHE | *NOTES*

NORM: DIN 11852
CERTIFICATO / CERTIFICATE: EN 10204 3.1