G.T. COMIS S.p.A.
RACCORDERIE EMILIANE

SCHEDA TECNICA
TECHNICAL DATA SHEET

PRODOTTO | *PRODUCT*

VALVOLA A FARFALLA MASCHIO/FEMMINA

FORGED BUTTERFLY VALVE MALE/FEMALE

CODICE ARTICOLO | *CODE*
969

FAMIGLIA | *FAMILY*

VALVOLE IN ACCIAIO INOX DIN 11852
STAINLESS STEEL DIN VALVES

MATERIALE | *MATERIAL*

STAINLESS STEEL AISI 304 (1.4301) FORGED, SILICONE GASKET

FILETTATURA | *THREAD*

01 DISEGNO TECNICO | *TECHNICAL DRAWING*

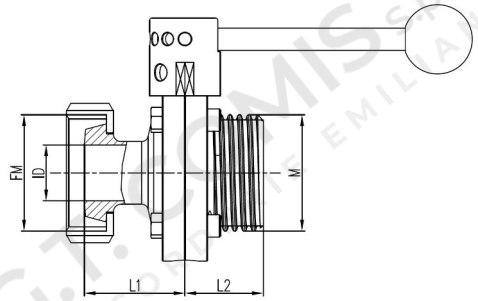

02 IMMAGINE PRODOTTO | *PRODUCT PICTURE*



03 DATI TECNICI | *TECHNICAL DATA*

CODICE	DN	FM	M	L1 mm	L2 mm	CONF.	PACK
1301382	25	RD52x1/6	RD52x1/6	45,5	35	1	6
1301383	32	RD58x1/6	RD58x1/6	48,5	35	1	5
1301384	40	RD65x1/6	RD65x1/6	51	35	1	5
1301385	50	RD78x1/6	RD78x1/6	54	37	1	5
1301387	65	RD95x1/6	RD95x1/6	60	39	1	2
1301388	80	RD110x1/4	RD110x1/4	66	42	1	2
1301389	100	RD130x1/4	RD130x1/4	74	45	1	1

04 NOTE TECNICHE | *NOTES*

NORM: DIN 11852
CERTIFICATO / CERTIFICATE: EN 10204 3.1