G.T. COMIS S.p.A.
RACCORDERIE EMILIANE

SCHEDA TECNICA
TECHNICAL DATA SHEET

PRODOTTO | *PRODUCT*

CURVA A 90° A MANDRINARE LUCIDA ESTERNA - SATINATA INTERNA

EXPANDING BEND EXT. POLISHED/INT. SATINED

CODICE ARTICOLO | *CODE*
970

FAMIGLIA | *FAMILY*
RACCORDI IN ACCIAIO INOX DIN 11852
STAINLESS STEEL DIN FITTINGS

MATERIALE | *MATERIAL*
STAINLESS STEEL AISI 304 (1.4301)

FILETTATURA | *THREAD*

01 DISEGNO TECNICO | *TECHNICAL DRAWING*

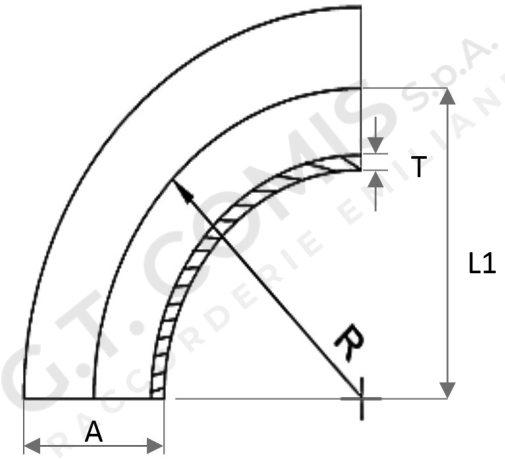

02 IMMAGINE PRODOTTO | *PRODUCT PICTURE*



03 DATI TECNICI | *TECHNICAL DATA*

CODICE	DN	T mm	A mm	L1 mm	R mm	CONF.	PACK
1308700	15	1,5	18	47	35	1	150
1308701	20	1,5	22	52	40	1	160
1308702	25	1,5	28	70	50	1	185
1308703	32	1,5	34	78	55	1	96
1308704	40	1,5	40	85	60	1	70
1308705	50	1,5	52	97	70	1	36
1308706	65	2	70	110	80	1	18
1308708	80	2	85	118	90	1	12
1308709	100	2	101,6	150	100	1	5
1308710	100	2	104	140	100	1	5

04 NOTE TECNICHE | *NOTES*

NORM: DIN 11852
CERTIFICATO / CERTIFICATE: EN 10204 3.1