PRODOTTO | *PRODUCT*

RIDUZIONE CONCENTRICA A MANDRINARE LUCIDA ESTERNA - SATINATA INTERNA
EXPANDING CONCENTRIC REDUCER EXT. POLISHED/INT. SATINED

CODICE ARTICOLO | *CODE*
974

FAMIGLIA | *FAMILY*
RACCORDI IN ACCIAIO INOX DIN 11852
STAINLESS STEEL DIN FITTINGS

MATERIALE | *MATERIAL*
STAINLESS STEEL AISI 304 (1.4301)

FILETTATURA | *THREAD*

01 DISEGNO TECNICO | *TECHNICAL DRAWING*

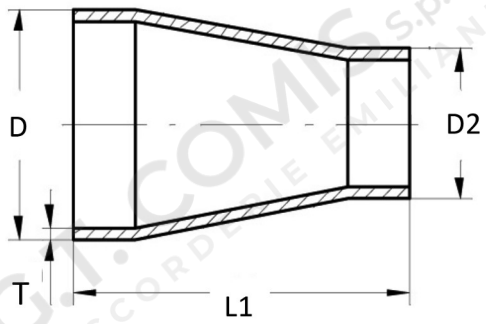

02 IMMAGINE PRODOTTO | *PRODUCT PICTURE*



03 DATI TECNICI | *TECHNICAL DATA*

CODICE	DN	T mm	D mm	D2 mm	L1 mm
1309702	25x20	1,5	28	22	60
1309704	32x20	1,5	34	22	80
1309706	32x25	1,5	34	28	80
1309708	40x20	1,5	40	22	102
1309710	40x25	1,5	40	28	102
1309712	40x32	1,5	40	34	88
1309714	50x25	1,5	52	28	115
1309716	50x32	1,5	52	34	129
1309718	50x40	1,5	52	40	113
1309720	65x40	2	70	40	120
1309722	65x50	2	70	52	130
1309724	80x40	2	85	40	140
1309726	80x50	2	85	52	125

04 NOTE TECNICHE | *NOTES*

NORM: DIN 11852
CERTIFICATO / CERTIFICATE: EN 10204 3.1

PRODOTTO | *PRODUCT*

RIDUZIONE CONCENTRICA A MANDRINARE LUCIDA ESTERNA - SATINATA INTERNA
EXPANDING CONCENTRIC REDUCER EXT. POLISHED/INT. SATINED

CODICE ARTICOLO | *CODE*
974

FAMIGLIA | *FAMILY*
RACCORDI IN ACCIAIO INOX DIN 11852
STAINLESS STEEL DIN FITTINGS

MATERIALE | *MATERIAL*
STAINLESS STEEL AISI 304 (1.4301)

FILETTATURA | *THREAD*

01 DISEGNO TECNICO | *TECHNICAL DRAWING*

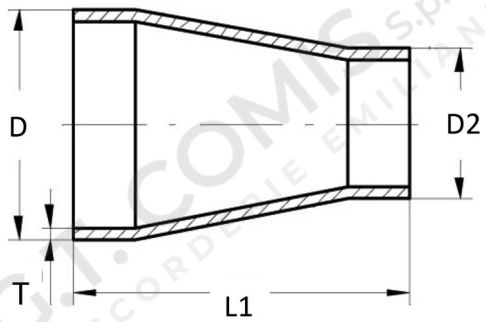

02 IMMAGINE PRODOTTO | *PRODUCT PICTURE*



03 DATI TECNICI | *TECHNICAL DATA*

CODICE	DN	T mm	D mm	D2 mm	L1 mm
1309728	80x65	2	85	70	120
1309730	100x65	2	101,6	70	127
1309732	100x80	2	101,6	85	120

04 NOTE TECNICHE | *NOTES*

NORM: DIN 11852
CERTIFICATO / CERTIFICATE: EN 10204 3.1