G.T. COMIS S.p.A.
RACCORDERIE EMILIANE

**SCHEDA TECNICA**
*TECHNICAL DATA SHEET*

**PRODOTTO** | *PRODUCT*

## RIDUZIONE CONCENTRICA A MANDRINARE LUCIDA ESTERNA - SATINATA INTERNA

EXPANDING CONCENTRIC REDUCER EXT. POLISHED/INT. SATINED

**CODICE ARTICOLO** | *CODE*
**974A**

**FAMIGLIA** | *FAMILY*
**RACCORDI IN ACCIAIO INOX DIN 11852**
*STAINLESS STEEL DIN FITTINGS*

**MATERIALE** | *MATERIAL*
**STAINLESS STEEL AISI 316 (1.4401)**

**FILETTATURA** | *THREAD*

### 01 DISEGNO TECNICO | *TECHNICAL DRAWING*

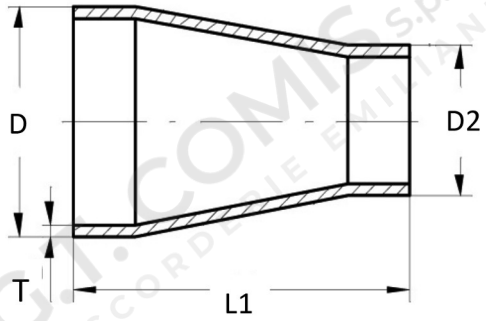


### 02 IMMAGINE PRODOTTO | *PRODUCT PICTURE*



### 03 DATI TECNICI | *TECHNICAL DATA*

| CODICE | DN | T mm | D mm | D2 mm | L1 mm |
|---|---|---|---|---|---|
| **1309742** | 25x20 | 1,5 | 28 | 22 | 60 |
| **1309744** | 32x20 | 1,5 | 34 | 22 | 80 |
| **1309746** | 32x25 | 1,5 | 34 | 28 | 80 |
| **1309748** | 40x20 | 1,5 | 40 | 22 | 102 |
| **1309750** | 40x25 | 1,5 | 40 | 28 | 102 |
| **1309752** | 40x32 | 1,5 | 40 | 34 | 88 |
| **1309754** | 50x25 | 1,5 | 52 | 28 | 115 |
| **1309756** | 50x32 | 1,5 | 52 | 34 | 129 |
| **1309758** | 50x40 | 1,5 | 52 | 40 | 113 |
| **1309760** | 65x40 | 2 | 70 | 40 | 120 |
| **1309762** | 65x50 | 2 | 70 | 52 | 130 |
| **1309764** | 80x40 | 2 | 85 | 40 | 140 |
| **1309766** | 80x50 | 2 | 85 | 52 | 125 |

### 04 NOTE TECNICHE | *NOTES*

Norm: DIN 11852
Certificato / Certificate: EN 10204 3.1

**PRODOTTO** | *PRODUCT*

## RIDUZIONE CONCENTRICA A MANDRINARE LUCIDA ESTERNA - SATINATA INTERNA

EXPANDING CONCENTRIC REDUCER EXT. POLISHED/INT. SATINED

**CODICE ARTICOLO** | *CODE*
**974A**

**FAMIGLIA** | *FAMILY*
**RACCORDI IN ACCIAIO INOX DIN 11852**
*STAINLESS STEEL DIN FITTINGS*

**MATERIALE** | *MATERIAL*
**STAINLESS STEEL AISI 316 (1.4401)**

**FILETTATURA** | *THREAD*

### 01 DISEGNO TECNICO | *TECHNICAL DRAWING*

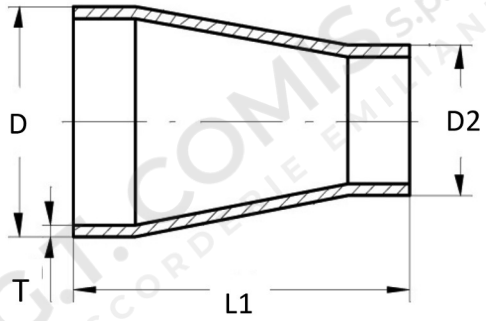


### 02 IMMAGINE PRODOTTO | *PRODUCT PICTURE*



### 03 DATI TECNICI | *TECHNICAL DATA*

| CODICE | DN | T mm | D mm | D2 mm | L1 mm |
|---|---|---|---|---|---|
| **1309768** | 80x65 | 2 | 85 | 70 | 120 |
| **1309770** | 100x65 | 2 | 101,6 | 70 | 127 |
| **1309772** | 100x80 | 2 | 101,6 | 85 | 120 |

### 04 NOTE TECNICHE | *NOTES*

NORM: DIN 11852
CERTIFICATO / CERTIFICATE: EN 10204 3.1