G.T. COMIS S.p.A.
RACCORDERIE EMILIANE

SCHEDA TECNICA
TECHNICAL DATA SHEET

PRODOTTO | *PRODUCT*

CURVA 90° A SALDARE LUCIDA ESTERNA - SATINATA INTERNA

WELDING BEND EXT. POLISHED/INT. SATINED

CODICE ARTICOLO | *CODE*
976

FAMIGLIA | *FAMILY*
RACCORDI IN ACCIAIO INOX DIN 11852
STAINLESS STEEL DIN FITTINGS

MATERIALE | *MATERIAL*
STAINLESS STEEL AISI 304 (1.4301)

FILETTATURA | *THREAD*

01 DISEGNO TECNICO | *TECHNICAL DRAWING*

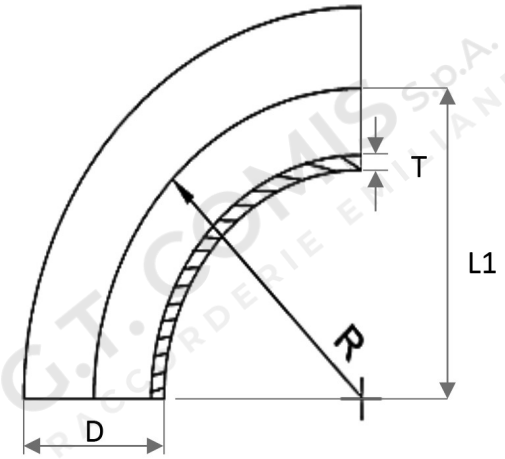

02 IMMAGINE PRODOTTO | *PRODUCT PICTURE*



03 DATI TECNICI | *TECHNICAL DATA*

CODICE	DN	T mm	L1 mm	D mm	R mm	CONF.	PACK
1308750	15	1,5	35	18	35	1	200
1308751	20	1,5	40	22	40	1	200
1308752	25	1,5	50	28	50	1	90
1308753	32	1,5	55	34	55	1	60
1308754	40	1,5	60	40	60	1	32
1308755	50	1,5	70	52	70	1	60
1308756	65	2	80	70	80	1	30
1308758	80	2	90	85	90	1	10
1308759	100	2	110	101,6	110	1	5
1308760	100	2	110	104	110	1	1

04 NOTE TECNICHE | *NOTES*

NORM: DIN 11852
CERTIFICATO / CERTIFICATE: EN 10204 3.1