G.T. COMIS S.p.A.
RACCORDERIE EMILIANE

SCHEDA TECNICA
TECHNICAL DATA SHEET

PRODOTTO | *PRODUCT*
CURVA CORTA CLAMP

SHORT CLAMP ELBOW

CODICE ARTICOLO | *CODE*
977

FAMIGLIA | *FAMILY*
RACCORDI IN ACCIAIO INOX CLAMP BS
STAINLESS STEEL CLAMP FITTINGS

MATERIALE | *MATERIAL*
STAINLESS STEEL AISI 316 (1.4401)

FILETTATURA | *THREAD*

01 DISEGNO TECNICO | *TECHNICAL DRAWING*

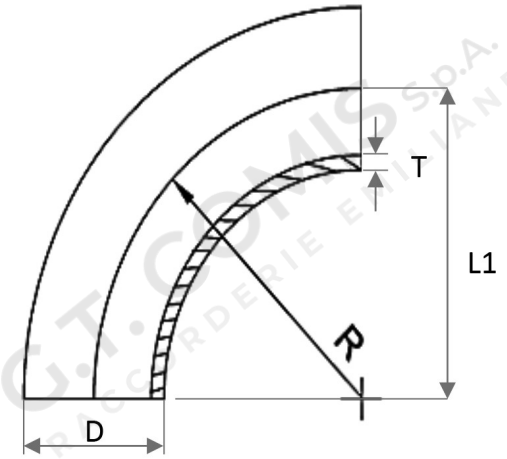

02 IMMAGINE PRODOTTO | *PRODUCT PICTURE*



03 DATI TECNICI | *TECHNICAL DATA*

CODICE	Ø	D mm	R mm	T mm	L1 mm
1305668	1/2”	12,7	19,1	1,65	19,1
1305669	3/4”	19,1	28,5	1,65	28,5
1305670	1”	25,4	38,1	1,65	38,1
1305672	1”1/2	38,1	57,2	1,65	57,2
1305673	2”	50,8	76,2	1,65	76,2
1305674	2”1/2	63,5	95,3	1,65	95,3
1305675	3”	76,2	114,3	1,65	114,3
1305677	4”	101,6	152,4	2,11	152,4

04 NOTE TECNICHE | *NOTES*

NORM: CLAMP BS 4825
CERTIFICATO / CERTIFICATE: EN 10204 3.1