G.T. COMIS S.p.A.
RACCORDERIE EMILIANE

SCHEDA TECNICA
TECHNICAL DATA SHEET

PRODOTTO | *PRODUCT*
TRONCHETTO CLAMP

WELDING FERRULE

CODICE ARTICOLO | *CODE*
982

FAMIGLIA | *FAMILY*
RACCORDI IN ACCIAIO INOX CLAMP BS
STAINLESS STEEL CLAMP FITTINGS

MATERIALE | *MATERIAL*
STAINLESS STEEL AISI 316 (1.4401) FORGED

FILETTATURA | *THREAD*

01 DISEGNO TECNICO | *TECHNICAL DRAWING*

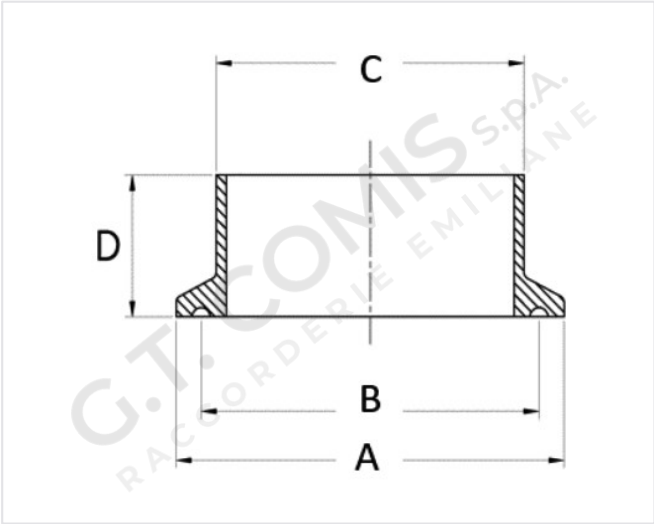

02 IMMAGINE PRODOTTO | *PRODUCT PICTURE*



03 DATI TECNICI | *TECHNICAL DATA*

CODICE	Ø	A mm	B mm	C mm	D mm	CONF.	PACK
1305608	1/2”	25,2	20,3	12,7	28,6	5	300
1305609	3/4”	25,2	20,3	19,05	28,6	5	300
1305610	1”	50,5	43,5	25,4	28,6	5	90
1305612	1”1/2	50,5	43,5	38,1	28,6	5	90
1305613	2”	64	56,5	50,8	28,6	5	40
1305614	2”1/2	77,5	70,5	63,5	28,6	5	30
1305615	3 ”	91	83,5	76,2	28,6	5	25
1305617	4 ”	119	110	101,6	28,6	5	10

04 NOTE TECNICHE | *NOTES*

NORM: CLAMP BS 4825
CERTIFICATO / CERTIFICATE: EN 10204 3.1