G.T. COMIS S.p.A.
RACCORDERIE EMILIANE

**SCHEDA TECNICA**
*TECHNICAL DATA SHEET*

**PRODOTTO** | *PRODUCT*
# GUARNIZIONE CLAMP IN SILICONE

SILICONE GASKET

**CODICE ARTICOLO** | *CODE*
**993A**

**FAMIGLIA** | *FAMILY*
**RACCORDI IN ACCIAIO INOX CLAMP DIN**
*STAINLESS STEEL CLAMP FITTINGS*

**MATERIALE** | *MATERIAL*
**SILICONE**

**FILETTATURA** | *THREAD*

## 01 DISEGNO TECNICO | *TECHNICAL DRAWING*

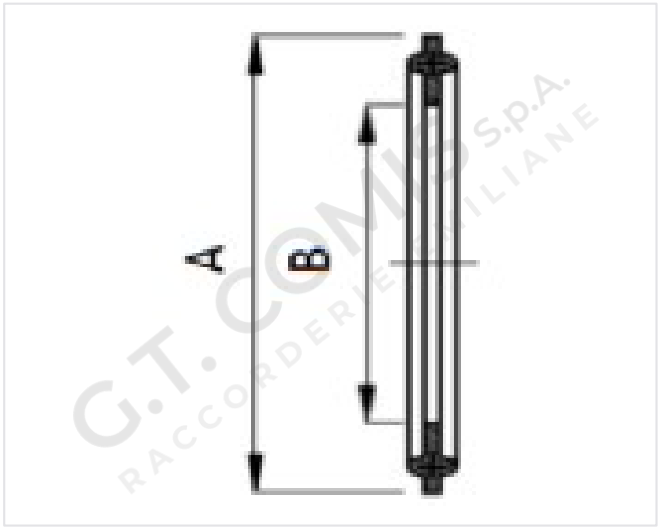


## 02 IMMAGINE PRODOTTO | *PRODUCT PICTURE*

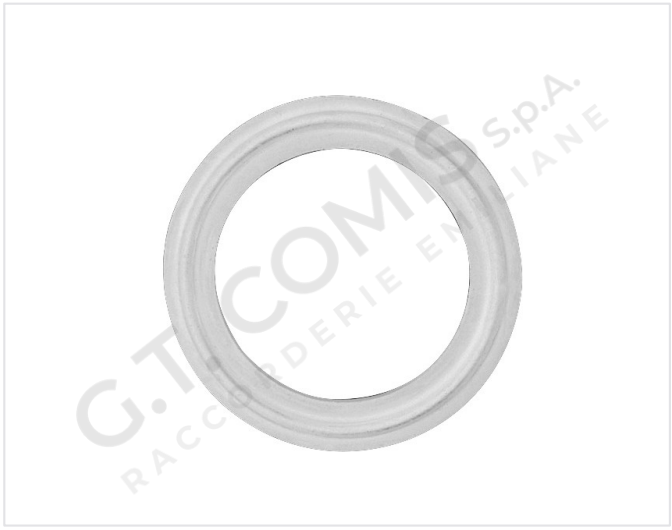

## 03 DATI TECNICI | *TECHNICAL DATA*

| CODICE | Misura | Materiale | A mm | B mm | CONF. |
|---|---|---|---|---|---|
| **1305858** | DN15 | SILICONE | 34 | 15 | 10 |
| **1305859** | DN20 | SILICONE | 34 | 19 | 10 |
| **1305860** | DN25 | SILICONE | 50,5 | 25 | 10 |
| **1305861** | DN32 | SILICONE | 50,5 | 31 | 10 |
| **1305862** | DN40 | SILICONE | 50,5 | 37 | 10 |
| **1305863** | DN50 | SILICONE | 64 | 49 | 10 |
| **1305864** | DN65 | SILICONE | 91 | 66 | 10 |
| **1305865** | DN80 | SILICONE | 106 | 81 | 10 |
| **1305867** | DN100 | SILICONE | 119 | 100 | 10 |

## 04 NOTE TECNICHE | *NOTES*

NORM: DIN 32676