G.T. COMIS S.p.A.
RACCORDERIE EMILIANE

**SCHEDA TECNICA**
*TECHNICAL DATA SHEET*

**PRODOTTO** | *PRODUCT*

# COLLARE DI FISSAGGIO TUBO CON TASSELLO

PIPE CLAMP WITH BOLT-WOOD SCREW AND PLUG

**CODICE ARTICOLO** | *CODE*
**SF002**

**FAMIGLIA** | *FAMILY*
**COLLARI**
*CLAMPS*

**MATERIALE** | *MATERIAL*
**GALVANIZED STEEL ST.37**

**FILETTATURA** | *THREAD*

## 01 DISEGNO TECNICO | *TECHNICAL DRAWING*

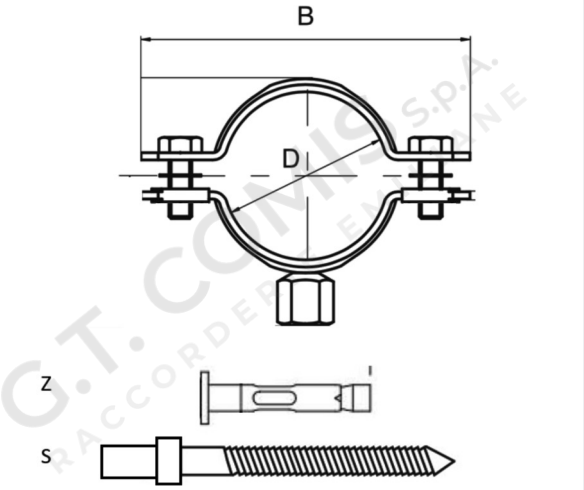


## 02 IMMAGINE PRODOTTO | *PRODUCT PICTURE*

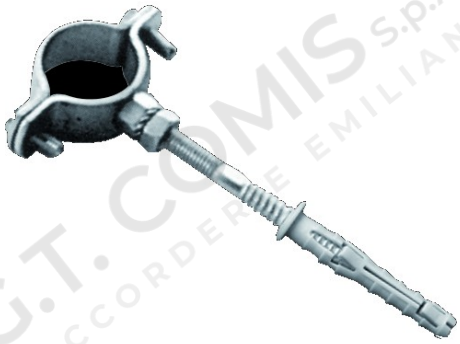

## 03 DATI TECNICI | *TECHNICAL DATA*

| CODICE | Ø | B mm | D mm | S mm | Z mm | CONF. | PACK |
|---|---|---|---|---|---|---|---|
| **0268207** | 3/8” | 58 | 16-18 | M8 X 100 | 14X75 | 10 | 100 |
| **0268208** | 1/2” | 58 | 20-22 | M8 X 100 | 14X75 | 10 | 100 |
| **0268209** | 3/4” | 63,5 | 25-28 | M8 X 100 | 14X75 | 10 | 100 |
| **0268210** | 1” | 70 | 31-35 | M8 X 100 | 14X75 | 10 | 50 |
| **0268211** | 1”1/4 | 79 | 39-43 | M8 X 100 | 14X75 | 10 | 50 |
| **0268212** | 1”1/2 | 85 | 45-48,5 | M8 X 100 | 14X75 | 10 | 50 |
| **0268213** | 2” | 97 | 58-61 | M8 X 100 | 14X75 | 10 | 50 |
| **0268214** | 2”1/2 | 115 | 73-76,5 | M10 X 120 | 14X75 | 10 | 20 |
| **0268215** | 3” | 128 | 86-89 | M10 X 120 | 14X75 | 10 | 20 |
| **0268217** | 4” | 153,5 | 110-115 | M10 X 120 | 14X75 | 10 | 20 |

## 04 NOTE TECNICHE | *NOTES*