PRODOTTO | *PRODUCT*

COLLARE DI FISSAGGIO TUBO CON TASSELLO

PIPE CLAMP WITH BOLT-WOOD SCREW AND PLUG

CODICE ARTICOLO | *CODE*
SF004

FAMIGLIA | *FAMILY*
COLLARI
CLAMPS

MATERIALE | *MATERIAL*
STAINLESS STEEL AISI 304 (1.4301)

FILETTATURA | *THREAD*

01 DISEGNO TECNICO | *TECHNICAL DRAWING*

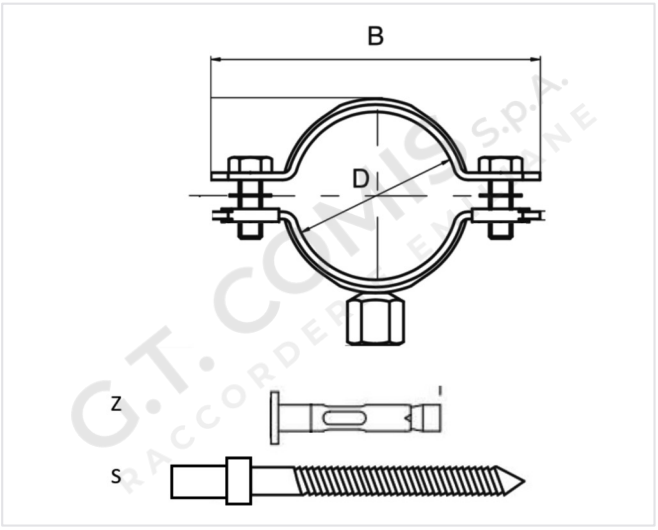

02 IMMAGINE PRODOTTO | *PRODUCT PICTURE*



03 DATI TECNICI | *TECHNICAL DATA*

CODICE	Ø	B mm	D mm	S mm	Z mm	CONF.	PACK
1143408	1/2”	58	20-22	M8 X 90	10X70	10	100
1143409	3/4”	63,5	25-28	M8 X 90	10X70	10	100
1143410	1”	70	31-35	M8 X 90	10X70	10	50
1143411	1”1/4	79	39-43	M8 X 90	10X70	10	50
1143412	1”1/2	85	45-48,5	M8 X 90	10X70	10	50
1143413	2”	97	58-61	M8 X 90	10X70	10	50
1143414	2”1/2	115	73-76,5	M10 X 120	14X70	10	20
1143415	3”	128	86-89	M10 X 120	14X70	10	20
1143417	4”	153,5	110-115	M10 X 120	14X70	10	20

04 NOTE TECNICHE | *NOTES*