PRODOTTO | *PRODUCT*

COLLARE DI FISSAGGIO TUBO SENZA TASSELLO

PIPE CLAMP

CODICE ARTICOLO | *CODE*
SF006

FAMIGLIA | *FAMILY*
COLLARI
CLAMPS

MATERIALE | *MATERIAL*
STAINLESS STEEL AISI 304 (1.4301)

FILETTATURA | *THREAD*

01 DISEGNO TECNICO | *TECHNICAL DRAWING*

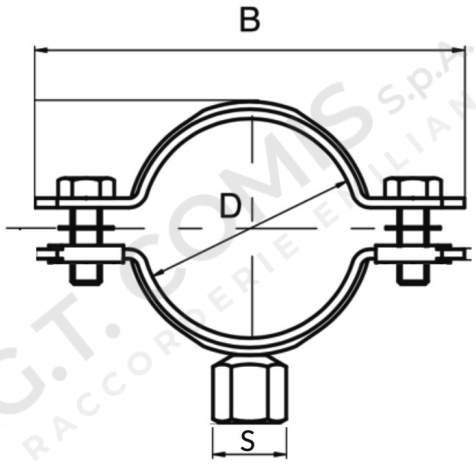

02 IMMAGINE PRODOTTO | *PRODUCT PICTURE*

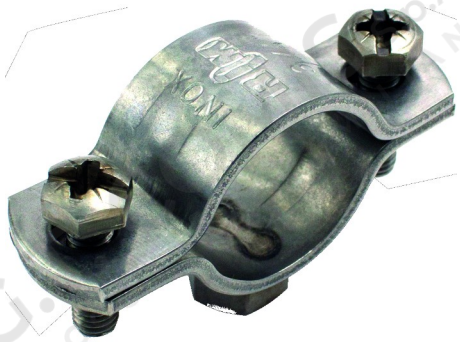

03 DATI TECNICI | *TECHNICAL DATA*

CODICE	Ø	B mm	S mm	D mm	CONF.	PACK
1143420	1/2”	58	M8	20-22	10	160
1143421	3/4”	63,5	M8	25-28	10	130
1143422	1”	70	M8	31-35	10	120
1143430	1”1/4	79	M8	39-43	10	50
1143423	1”1/2	85	M8	45-48,5	5	20
1143429	2”	97	M8	58-61	5	15
1143435	2”1/2	115	M8	73-76,5	2	12
1143436	3”	128	M8	86-89	5	40
1143437	4”	153,5	M8	110-115	10	80
1143424	2”1/2	115	M10	73-76,5	2	50
1143426	3”	128	M10	86-89	2	50
1143427	4”	153,5	M10	110-115	5	20
1143431	5”	198	M10	139-143	5	15

04 NOTE TECNICHE | *NOTES*

PRODOTTO | *PRODUCT*

COLLARE DI FISSAGGIO TUBO SENZA TASSELLO

PIPE CLAMP

CODICE ARTICOLO | *CODE*
SF006

FAMIGLIA | *FAMILY*
COLLARI
CLAMPS

MATERIALE | *MATERIAL*
STAINLESS STEEL AISI 304 (1.4301)

FILETTATURA | *THREAD*

01 DISEGNO TECNICO | *TECHNICAL DRAWING*

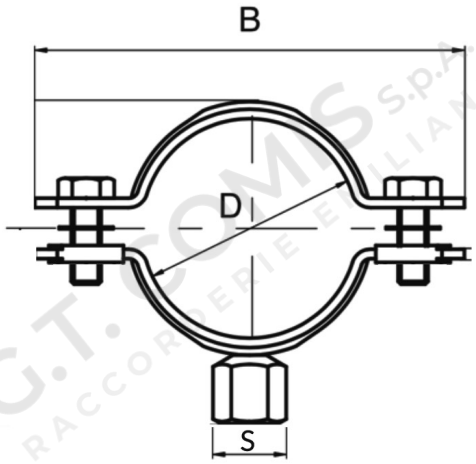

02 IMMAGINE PRODOTTO | *PRODUCT PICTURE*



03 DATI TECNICI | *TECHNICAL DATA*

CODICE	Ø	B mm	S mm	D mm	CONF.	PACK
1143432	6”	230	M10	166-170	2	12

04 NOTE TECNICHE | *NOTES*