PRODOTTO | *PRODUCT*
CAVALLOTTO A U

U BOLT

CODICE ARTICOLO | *CODE*
SF014

FAMIGLIA | *FAMILY*
CAVALLOTTI
U BOLTS

MATERIALE | *MATERIAL*
STAINLESS STEEL AISI 304 (1.4301)

FILETTATURA | *THREAD*

01 DISEGNO TECNICO | *TECHNICAL DRAWING*

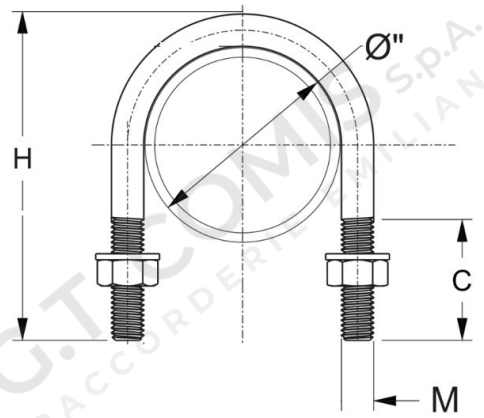

02 IMMAGINE PRODOTTO | *PRODUCT PICTURE*



03 DATI TECNICI | *TECHNICAL DATA*

CODICE	Ø	H mm	M mm	C mm	CONF.	PACK
1143237	3/8”	50	M6	35	10	
1143238	1/2”	53	M6	35	10	
1143239	3/4”	59	M6	35	10	
1143240	1”	65	M6	35	10	
1143241	1”1/4	74	M6	35	10	
1143242	1”1/2	85	M8	40	10	
1143243	2”	99	M8	40	10	
1143244	2”1/2	113	M8	40	10	
1143245	3”	126	M8	40	10	
1143246	3”1/2	132	M8	40	10	
1143247	4”	155	M10	40	10	
1143248	5”	184	M10	40	10	
1143249	6”	210	M10	40	10	

04 NOTE TECNICHE | *NOTES*

PRODOTTO | *PRODUCT*
CAVALLOTTO A U

U BOLT

CODICE ARTICOLO | *CODE*
SF014

FAMIGLIA | *FAMILY*
CAVALLOTTI
U BOLTS

MATERIALE | *MATERIAL*
STAINLESS STEEL AISI 304 (1.4301)

FILETTATURA | *THREAD*

01 DISEGNO TECNICO | *TECHNICAL DRAWING*

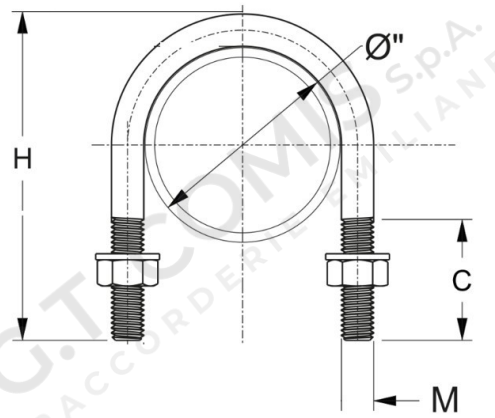

02 IMMAGINE PRODOTTO | *PRODUCT PICTURE*



03 DATI TECNICI | *TECHNICAL DATA*

CODICE	Ø	H mm	M mm	C mm	CONF.	PACK
1143250	8”	259	M10	40	10	

04 NOTE TECNICHE | *NOTES*