PRODOTTO | *PRODUCT*
CAVALLOTTO A U

U BOLT

CODICE ARTICOLO | *CODE*
SF016

FAMIGLIA | *FAMILY*
CAVALLOTTI
U BOLTS

MATERIALE | *MATERIAL*
GALVANIZED STEEL

FILETTATURA | *THREAD*

01 DISEGNO TECNICO | *TECHNICAL DRAWING*

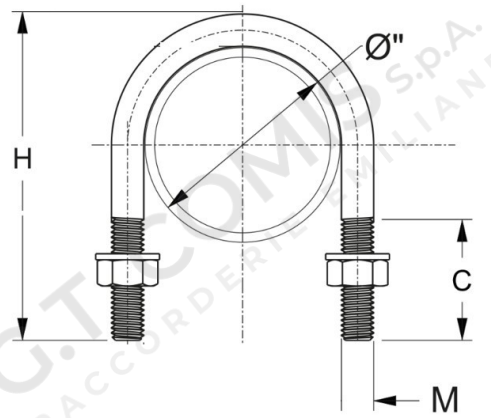

02 IMMAGINE PRODOTTO | *PRODUCT PICTURE*



03 DATI TECNICI | *TECHNICAL DATA*

CODICE	Ø	H mm	M mm	C mm	CONF.	PACK
1143265	3/8”	50	M6	35	10	
1143266	1/2”	53	M6	35	10	
1143267	3/4”	59	M6	35	10	
1143268	1”	65	M6	35	10	
1143269	1”1/4	74	M6	35	10	
1143270	1”1/2	85	M8	40	10	
1143271	2”	99	M8	40	10	
1143272	2”1/2	113	M8	40	10	
1143273	3”	126	M8	40	10	
1143274	3”1/2	132	M8	40	10	
1143275	4”	155	M10	40	10	
1143276	5”	184	M10	40	10	
1143277	6”	210	M10	40	10	

04 NOTE TECNICHE | *NOTES*

PRODOTTO | *PRODUCT*
CAVALLOTTO A U

U BOLT

CODICE ARTICOLO | *CODE*
SF016

FAMIGLIA | *FAMILY*
CAVALLOTTI
U BOLTS

MATERIALE | *MATERIAL*
GALVANIZED STEEL

FILETTATURA | *THREAD*

01 DISEGNO TECNICO | *TECHNICAL DRAWING*

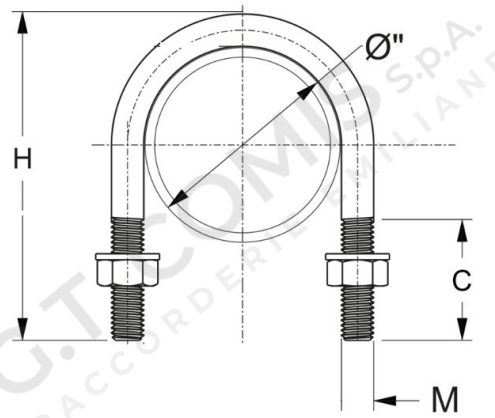

02 IMMAGINE PRODOTTO | *PRODUCT PICTURE*



03 DATI TECNICI | *TECHNICAL DATA*

CODICE	Ø	H mm	M mm	C mm	CONF.	PACK
1143278	8”	259	M10	40	10	

04 NOTE TECNICHE | *NOTES*