G.T. COMIS S.p.A.
RACCORDERIE EMILIANE

SCHEDA TECNICA
TECHNICAL DATA SHEET

PRODOTTO | *PRODUCT*
VALVOLA A SFERA MINIBALL F.F.

MINIBALL F.F. BALL VALVE

CODICE ARTICOLO | *CODE*
1012

FAMIGLIA | *FAMILY*
VALVOLE A SFERA IN ACCIAIO INOX
STAINLESS STEEL BALL VALVES

MATERIALE | *MATERIAL*
STAINLESS STEEL AISI 316 (1.4401)

FILETTATURA | *THREAD*
UNI EN 10226-1 (EX ISO 7/1)

01 DISEGNO TECNICO | *TECHNICAL DRAWING*

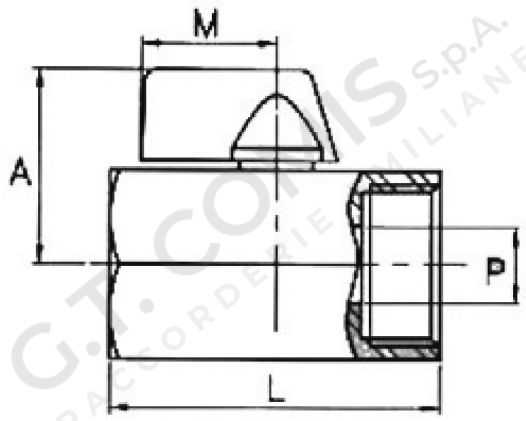

02 IMMAGINE PRODOTTO | *PRODUCT PICTURE*



03 DATI TECNICI | *TECHNICAL DATA*

CODICE	Ø	DN	A mm	L mm	M mm	P mm	CONF.	PACK
1104106	1/4”	8	25	41,5	22,8	7	10	200
1104107	3/8”	10	25	41,5	22,8	7	10	200
1104108	1/2”	15	28,5	47	22,8	9	10	120
1104109	3/4”	20	31,5	54	22,8	12,5	10	80

04 NOTE TECNICHE | *NOTES*

CERTIFICATO / CERTIFICATE: EN 10204 3.1
WORKING TEMPERATURE: -10°C/+150°C
NOMINAL MAXIMUM PRESSURE: 1000 PSI (63 BAR); PN64
CONFORME ALLA NORMATIVA PED 2014/68/CE - COMPLY TO PED 2014/68/CE