G.T. COMIS S.p.A.
RACCORDERIE EMILIANE

**SCHEDA TECNICA**
*TECHNICAL DATA SHEET*

**PRODOTTO** | *PRODUCT*
# VALVOLA DI RITEGNO ASSIALE

SILENT CHECK VALVE

**CODICE ARTICOLO** | *CODE*
**1727**

**FAMIGLIA** | *FAMILY*
**VALVOLE INDUSTRIALI**
*INDUSTRIAL VALVES*

**MATERIALE** | *MATERIAL*
**DUCTILE IRON GGG40, DISC**
**DUCTILE IRON GGG40**

**FILETTATURA** | *THREAD*
**FLANGE EN1092-1 PN16**

## 01 DISEGNO TECNICO | *TECHNICAL DRAWING*

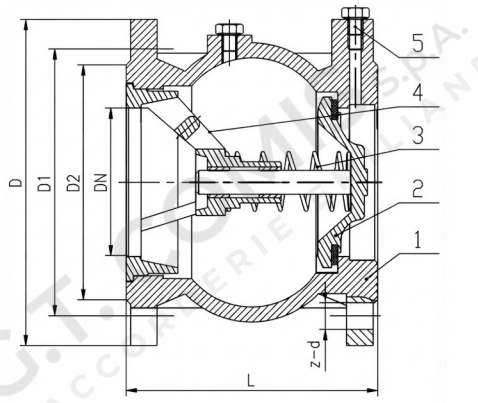


## 02 IMMAGINE PRODOTTO | *PRODUCT PICTURE*



## 03 DATI TECNICI | *TECHNICAL DATA*

| CODICE | DN | L mm | D mm | D1 mm | D2 mm |
|---|---|---|---|---|---|
| **1140850** | 50 | 100 | 168 | 125 | 102 |
| **1140851** | 65 | 120 | 185 | 145 | 122 |
| **1140852** | 80 | 140 | 200 | 160 | 138 |
| **1140853** | 100 | 170 | 220 | 180 | 158 |
| **1140854** | 125 | 200 | 250 | 210 | 188 |
| **1140855** | 150 | 230 | 285 | 240 | 212 |
| **1140856** | 200 | 288 | 340 | 295 | 268 |

## 04 NOTE TECNICHE | *NOTES*

Norm: EN 12266-1

**PRODOTTO** | *PRODUCT*

# VALVOLA DI RITEGNO ASSIALE

SILENT CHECK VALVE

**CODICE ARTICOLO** | *CODE*
**1727**

**FAMIGLIA** | *FAMILY*

**VALVOLE INDUSTRIALI**
*INDUSTRIAL VALVES*

**MATERIALE** | *MATERIAL*

**DUCTILE IRON GGG40, DISC**
**DUCTILE IRON GGG40**

**FILETTATURA** | *THREAD*

**FLANGE EN1092-1 PN16**

## 01 DISEGNO TECNICO | *TECHNICAL DRAWING*

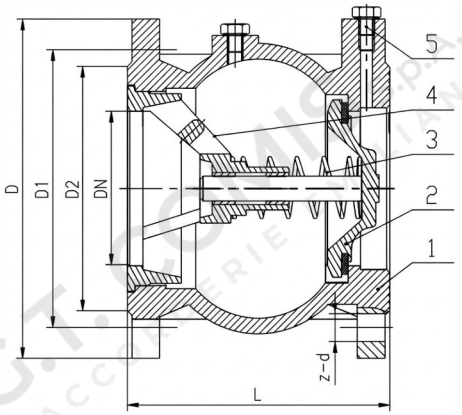


## 02 IMMAGINE PRODOTTO | *PRODUCT PICTURE*



## 03 DATI TECNICI | *TECHNICAL DATA*

| CODICE | DN | L mm | D mm | D1 mm | D2 mm |
|---|---|---|---|---|---|
| **1140850** | 50 | 100 | 168 | 125 | 102 |
| **1140851** | 65 | 120 | 185 | 145 | 122 |
| **1140852** | 80 | 140 | 200 | 160 | 138 |
| **1140853** | 100 | 170 | 220 | 180 | 158 |
| **1140854** | 125 | 200 | 250 | 210 | 188 |
| **1140855** | 150 | 230 | 285 | 240 | 212 |
| **1140856** | 200 | 288 | 340 | 295 | 268 |