PRODOTTO | *PRODUCT*

MANOMETRO CON GLICERINA ATTACCO POSTERIORE, CASSA INOX Ø63

BACK CONNECTION PRESSURE GAUGE WITH GLICERYNE

CODICE ARTICOLO | *CODE*
1732

FAMIGLIA | *FAMILY*

MANOMETRI CON GLICERINA
PRESSURE GAUGES WITH GLICERYNE

MATERIALE | *MATERIAL*

STAINLESS STEEL AISI 304 (1.4301), BRASS CONNECTOR

FILETTATURA | *THREAD*

01 DISEGNO TECNICO | *TECHNICAL DRAWING*

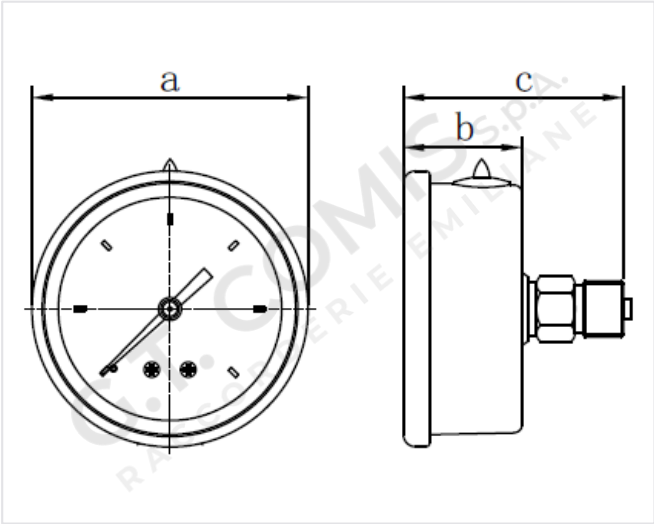

02 IMMAGINE PRODOTTO | *PRODUCT PICTURE*



03 DATI TECNICI | *TECHNICAL DATA*

CODICE	ATTACCO	CASSA	A MM	B MM	C MM	BAR	CONF.	PACK
2300723	1/4”	Ø63	68	56	30	-1 - 0	1	100
2300724	1/4”	Ø63	68	56	30	0-4	1	100
2300626	1/4”	Ø63	68	56	30	0-6	1	100
2300627	1/4”	Ø63	68	56	30	0-10	1	100
2300728	1/4”	Ø63	68	56	30	0-12	1	100
2300729	1/4”	Ø63	68	56	30	0-16	1	100
2300730	1/4”	Ø63	68	56	30	0-25	1	100
2300731	1/4”	Ø63	68	56	30	0-40	1	100
2300732	1/4”	Ø63	68	56	30	0-60	1	100
2300733	1/4”	Ø63	68	56	30	0-100	1	100
2300734	1/4”	Ø63	68	56	30	0-160	1	100
2300735	1/4”	Ø63	68	56	30	0-250	1	100
2300736	1/4”	Ø63	68	56	30	0-400	1	100

04 NOTE TECNICHE | *NOTES*

NORM: EN 837.1 ACCURACY CLASS: 1.6

PRODOTTO | *PRODUCT*

MANOMETRO CON GLICERINA ATTACCO POSTERIORE, CASSA INOX Ø63

BACK CONNECTION PRESSURE GAUGE WITH GLICERYNE

CODICE ARTICOLO | *CODE*
1732

FAMIGLIA | *FAMILY*
MANOMETRI CON GLICERINA
PRESSURE GAUGES WITH GLICERYNE

MATERIALE | *MATERIAL*
STAINLESS STEEL AISI 304 (1.4301), BRASS CONNECTOR

FILETTATURA | *THREAD*
UNI EN ISO 228/1

01 DISEGNO TECNICO | *TECHNICAL DRAWING*

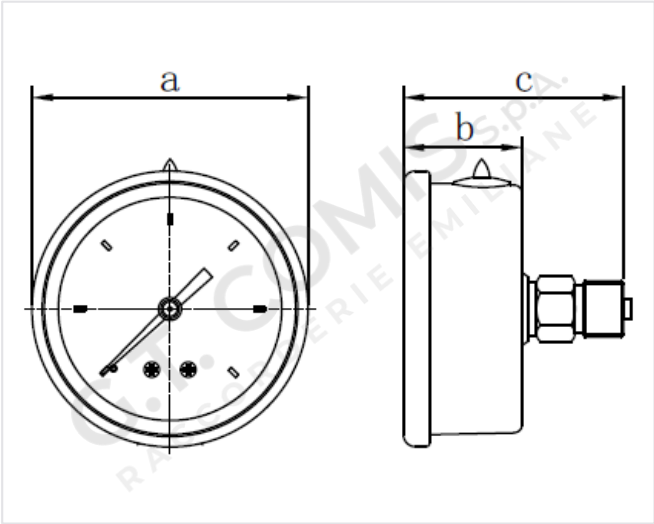

02 IMMAGINE PRODOTTO | *PRODUCT PICTURE*



03 DATI TECNICI | *TECHNICAL DATA*

CODICE	ATTACCO	CASSA	A MM	B MM	C MM	BAR	CONF.	PACK
2300799	STAFFA	63					1	50

04 NOTE TECNICHE | *NOTES*

NORM: EN 837.1 ACCURACY CLASS: 1.6

PRODOTTO | *PRODUCT*

MANOMETRO CON GLICERINA ATTACCO POSTERIORE, CASSA INOX Ø63

BACK CONNECTION PRESSURE GAUGE WITH GLICERYNE

CODICE ARTICOLO | *CODE*
1732

05 CARATTERISTICHE MANOMETRI | PRESSURE GAUGE SPECIFICATIONS

MANOMETRI CON GLICERINA

La gamma dei manometri con glicerina è composta da manometri con attacco radiale e/o attacco posteriore. Sono disponibili con cassa diametro 63 e diametro 100.

Pressione ammissibile:

- Statica: 3/4 x valore di fondo scala
- Fluttuante: 2/3 x valore di fondo scala
- Breve periodo: Valore di fondo scala

Temperature consentite:

- Ambiente: -5° +60 °C
- Fluido: massimo +60 °C

Materiale:

- Connettore in ottone
- Elemento sensibile in bronzo fosforoso
- Cassa in Acciaio Inox AISI 304 (1.4301)
- Movimento in lega di rame
- Vetro in PC
- Quadrante alluminio bianco con fermo a zero

MANOMETRI CON CASSA ABS

La gamma dei manometri con cassa in ABS è composta da manometri con attacco radiale e/o attacco posteriore. Sono disponibili con cassa diametro 40, 50 e 63.

Pressione ammissibile:

- Statica: 3/4 x valore di fondo scala
- Fluttuante: 2/3 x valore di fondo scala
- Breve periodo: Valore di fondo scala

Temperature consentite:

- Ambiente: -20° +60 °C
- Fluido: massimo +60 °C

Materiale:

- Connettore in ottone
- Elemento sensibile in bronzo fosforoso
- Cassa in ABS
- Movimento in lega di rame
- Vetro in PC
- Quadrante alluminio bianco con fermo a zero