PRODOTTO | *PRODUCT*

MANOMETRO ATTACCO POSTERIORE Ø 40 CASSA IN ABS

BACK CONNECTION PRESSURE GAUGE

CODICE ARTICOLO | *CODE*
1736

FAMIGLIA | *FAMILY*

MANOMETRI CON CASSA ABS
ABS PRESSURE GAUGES

MATERIALE | *MATERIAL*

ABS CASE, BRASS CONNECTOR

FILETTATURA | *THREAD*

01 DISEGNO TECNICO | *TECHNICAL DRAWING*

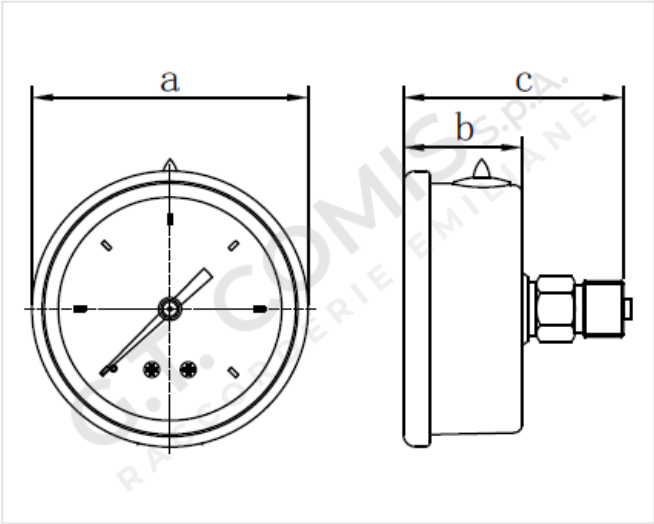

02 IMMAGINE PRODOTTO | *PRODUCT PICTURE*



03 DATI TECNICI | *TECHNICAL DATA*

CODICE	ATTACCO	Ø	A MM	B MM	C MM	BAR	CONF.	PACK
2310500	1/8”	40	41,0	25,2	38,5	-1-0	1	100
2310502	1/8”	40	41,0	25,2	38,5	0-4	1	100
2310503	1/8”	40	41,0	25,2	38,5	0-6	1	100
2310504	1/8”	40	41,0	25,2	38,5	0-10	1	100
2310505	1/8”	40	41,0	25,2	38,5	0-12	1	100
2310506	1/8”	40	41,0	25,2	38,5	0-16	1	100
2310507	1/8”	40	41,0	25,2	38,5	0-25	1	100

04 NOTE TECNICHE | *NOTES*

NORM: EN 837.1 ACCURACY CLASS: 2.5

PRODOTTO | *PRODUCT*

MANOMETRO ATTACCO POSTERIORE Ø 40 CASSA IN ABS

BACK CONNECTION PRESSURE GAUGE

CODICE ARTICOLO | *CODE*
1736

05 CARATTERISTICHE MANOMETRI | PRESSURE GAUGE SPECIFICATIONS

MANOMETRI CON GLICERINA

La gamma dei manometri con glicerina è composta da manometri con attacco radiale e/o attacco posteriore. Sono disponibili con cassa diametro 63 e diametro 100.

Pressione ammissibile:

- Statica: 3/4 x valore di fondo scala
- Fluttuante: 2/3 x valore di fondo scala
- Breve periodo: Valore di fondo scala

Temperature consentite:

- Ambiente: -5° +60 °C
- Fluido: massimo +60 °C

Materiale:

- Connettore in ottone
- Elemento sensibile in bronzo fosforoso
- Cassa in Acciaio Inox AISI 304 (1.4301)
- Movimento in lega di rame
- Vetro in PC
- Quadrante alluminio bianco con fermo a zero

MANOMETRI CON CASSA ABS

La gamma dei manometri con cassa in ABS è composta da manometri con attacco radiale e/o attacco posteriore. Sono disponibili con cassa diametro 40, 50 e 63.

Pressione ammissibile:

- Statica: 3/4 x valore di fondo scala
- Fluttuante: 2/3 x valore di fondo scala
- Breve periodo: Valore di fondo scala

Temperature consentite:

- Ambiente: -20° +60 °C
- Fluido: massimo +60 °C

Materiale:

- Connettore in ottone
- Elemento sensibile in bronzo fosforoso
- Cassa in ABS
- Movimento in lega di rame
- Vetro in PC
- Quadrante alluminio bianco con fermo a zero