G.T. COMIS
RACCORDERIE EMILIANE
Via Nino Bixio, 12 - 44042 CENTO (FE) • tel. 051 904583 r.a. - fax 051 904243
e-mail gtcomis@gtcomis.it

SCHEDA TECNICA – Technical Sheet

ART. 2206: Mix incasso doccia
Piletta e tappo in ottone
Shower inset mixer





Codice - *Code*	mm	Conf. - *Pack*
5086550	40	8

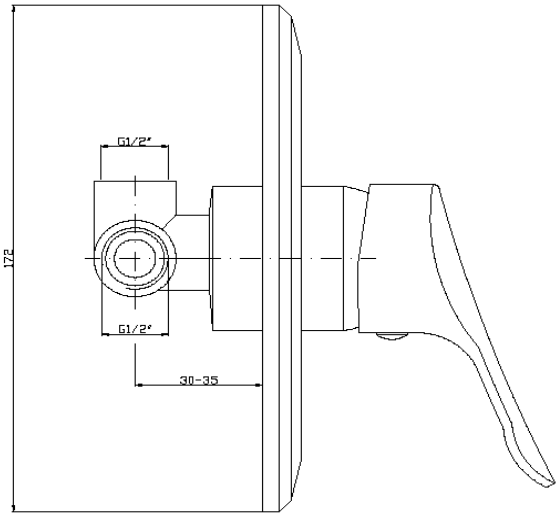

©Riproduzione riservata / All rights reserved