PRODOTTO | *PRODUCT*

VALVOLA A SFERA M.F. CON LEVA

M.F. BALL VALVE, WITH HANDLE, BODY NICKELED BRASS

CODICE ARTICOLO | *CODE*
302

FAMIGLIA | *FAMILY*

VALVOLE A SFERA
BRASS BALL VALVES

MATERIALE | *MATERIAL*

LEVER HANDLE IN STEEL, BODY IN NICKEL PLATED BRASS CW617N, P.T.F.E. GASKET

FILETTATURA | *THREAD*

UNI ISO 228-1

01 DISEGNO TECNICO | *TECHNICAL DRAWING*

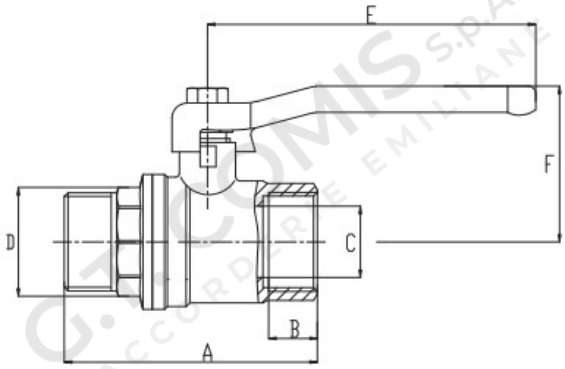

02 IMMAGINE PRODOTTO | *PRODUCT PICTURE*



03 DATI TECNICI | *TECHNICAL DATA*

CODICE	Ø	A mm	B mm	C mm	D mm	E mm	F mm	Pressure kg/cm2	CONF.	PACK
1100227	3/8”	54,0	10,5	9,9	17,5	86,5	40,0	30 bar	15	135
1100228	1/2”	61,0	12,5	14,0	22,0	84,0	41,0	30 bar	10	90
1100229	3/4”	67,5	13,0	19,0	27,5	84,0	44,5	30 bar	15	60
1100230	1”	74,5	13,0	22,5	35,0	104,5	57,0	30 bar	10	40
1100231	1”1/4	90,0	14,5	30,0	43,0	120,0	63,0	20 bar	5	20
1100232	1”1/2	99,0	15,5	35,0	50,0	168,0	80,0	20 bar	4	16
1100233	2”	118,0	16,5	45,5	64,0	168,0	86,0	20 bar	2	8

04 NOTE TECNICHE | *NOTES*

NORM: DM 174 06/04/2004, REGOLAMENTO (CE) N. 1907/2006 (REACH)
WORKING TEMPERATURE MIN/MAX: -20°C + 150°C

PRODOTTO | *PRODUCT*

VALVOLA A SFERA M.F. CON LEVA

M.F. BALL VALVE, WITH HANDLE, BODY NICKELED BRASS

CODICE ARTICOLO | *CODE*
302

FAMIGLIA | *FAMILY*

VALVOLE A SFERA
BRASS BALL VALVES

MATERIALE | *MATERIAL*

LEVER HANDLE IN STEEL, BODY IN NICKEL PLATED BRASS CW617N, P.T.F.E. GASKET

FILETTATURA | *THREAD*

UNI ISO 228-1

01 DISEGNO TECNICO | *TECHNICAL DRAWING*

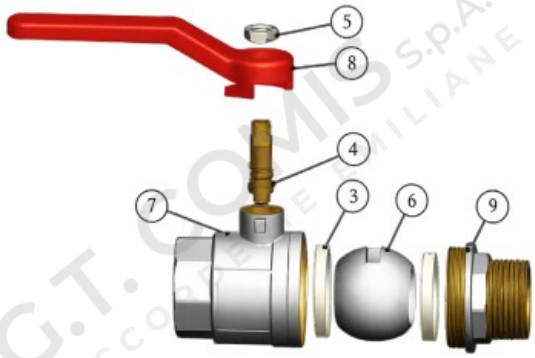

02 IMMAGINE PRODOTTO | *PRODUCT PICTURE*



03 DATI TECNICI | *TECHNICAL DATA*

	N° POS	DESCRIZIONE DESCRIPTION	Q.tà Q.ty	MATERIALE MATERIAL	
TENUTA	3	SEAT	2	P.T.F.E.	P.T.F.E.
ASTA DI MANOVRA	4	STEM	1	CW617N	OTTONE
DADO	5	NUT	1	ACCIAIO NICHEL.	ACCIAIO NICHEL.
SFERA	6	BALL	1	CW617N	OTTONE
CORPO	7	BODY	1	CW617N	OTTONE
MANIGLIA	8	HANDLE	1	FE	ACCIAIO
CALOTTA	9	BONNET	1	CW617N	OTTONE