PRODOTTO | *PRODUCT*

VALVOLA A SFERA M.F. CON LEVA SERIE PESANTE

M.F. BALL VALVE, WITH HANDLE, BODY NICKELED BRASS - HEAVY TYPE

CODICE ARTICOLO | *CODE*
302A

FAMIGLIA | *FAMILY*

VALVOLE A SFERA
BRASS BALL VALVES

MATERIALE | *MATERIAL*

LEVER HANDLE IN STEEL, BODY IN NICKEL PLATED BRASS CW617N, P.T.F.E. GASKET

FILETTATURA | *THREAD*

UNI ISO 228-1

01 DISEGNO TECNICO | *TECHNICAL DRAWING*

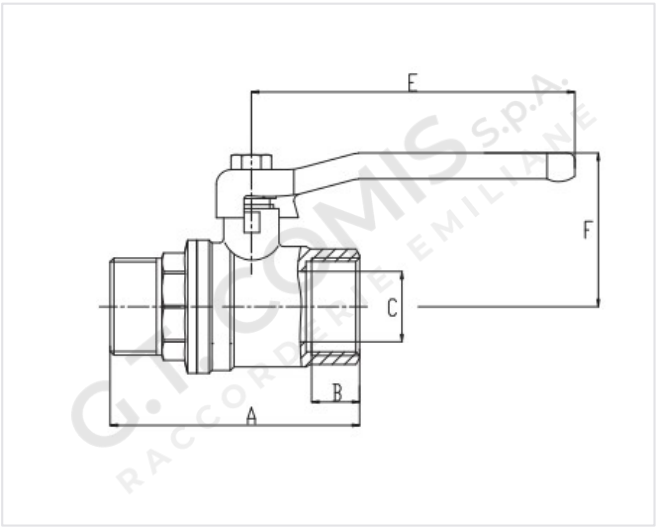

02 IMMAGINE PRODOTTO | *PRODUCT PICTURE*



03 DATI TECNICI | *TECHNICAL DATA*

CODICE	Ø	A mm	B mm	C mm	E mm	F mm	Pressure kg/cm2	CONF.	PACK
1100248	1/2”	55	11,5	15	87	43	50 bar	10	90
1100249	3/4”	61	11,5	20	87	47	40 bar	15	60
1100250	1”	75	14,5	25	104	57	40 bar	10	40
1100251	1”1/4	88	16,5	32	120	69	30 bar	5	20
1100252	1”1/2	100	19	40	120	75	30 bar	4	16
1100253	2”	115	20	50	150	91	25 bar	2	8

04 NOTE TECNICHE | *NOTES*

NORM: DM 174 06/04/2004, REGOLAMENTO (CE) N. 1907/2006 (REACH)
WORKING TEMPERATURE MIN/MAX: -20°C + 150°C

PRODOTTO | *PRODUCT*

VALVOLA A SFERA M.F. CON LEVA SERIE PESANTE

M.F. BALL VALVE, WITH HANDLE, BODY NICKELED BRASS - HEAVY TYPE

CODICE ARTICOLO | *CODE*
302A

FAMIGLIA | *FAMILY*

VALVOLE A SFERA
BRASS BALL VALVES

MATERIALE | *MATERIAL*

LEVER HANDLE IN STEEL, BODY IN NICKEL PLATED BRASS CW617N, P.T.F.E. GASKET

FILETTATURA | *THREAD*

UNI ISO 228-1

01 DISEGNO TECNICO | *TECHNICAL DRAWING*

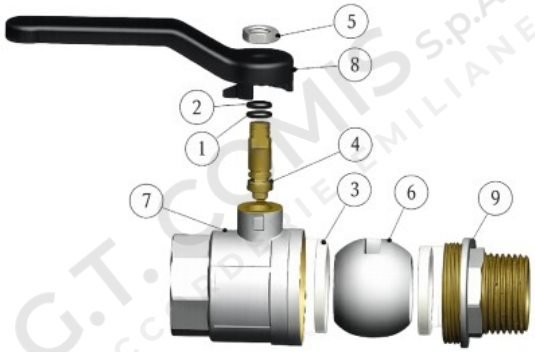

02 IMMAGINE PRODOTTO | *PRODUCT PICTURE*

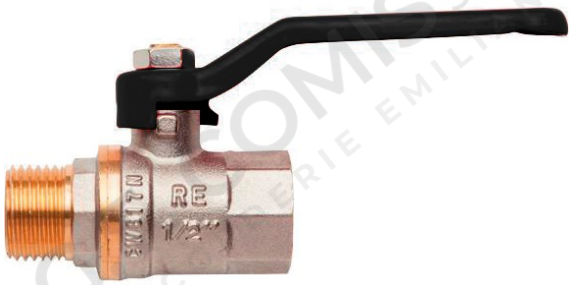

03 DATI TECNICI | *TECHNICAL DATA*

	N° POS	DESCRIZIONE DESCRIPTION	Q.tà Q.ty	MATERIALE MATERIAL	
O-RING	1	O-RING	1	EPDM	EPDM
O-RING	2	O-RING	1	FKM	FKM
TENUTA	3	SEAT	2	P.T.F.E.	P.T.F.E.
ASTA DI MANOVRA	4	STEM	1	CW617N	OTTONE
DADO	5	NUT	1	ACCIAIO NICHEL.	ACCIAIO NICHEL.
SFERA	6	BALL	1	CW617N	OTTONE
CORPO	7	BODY	1	CW617N	OTTONE
MANIGLIA	8	HANDLE	1	FE	ACCIAIO
CALOTTA	9	BONNET	1	CW617N	OTTONE