PRODOTTO | *PRODUCT*

VALVOLA A SFERA CON BOCCHETTONE M.F.

M.F. BALL VALVE, BUTTERFLY HANDLE, BODY NICKELED BRASS

CODICE ARTICOLO | *CODE*
312

FAMIGLIA | *FAMILY*

VALVOLE A SFERA
BRASS BALL VALVES

MATERIALE | *MATERIAL*

T HANDLE, BODY IN NICKEL PLATED BRASS CW617N, P.T.F.E. GASKET

FILETTATURA | *THREAD*

UNI ISO 228-1

01 DISEGNO TECNICO | *TECHNICAL DRAWING*

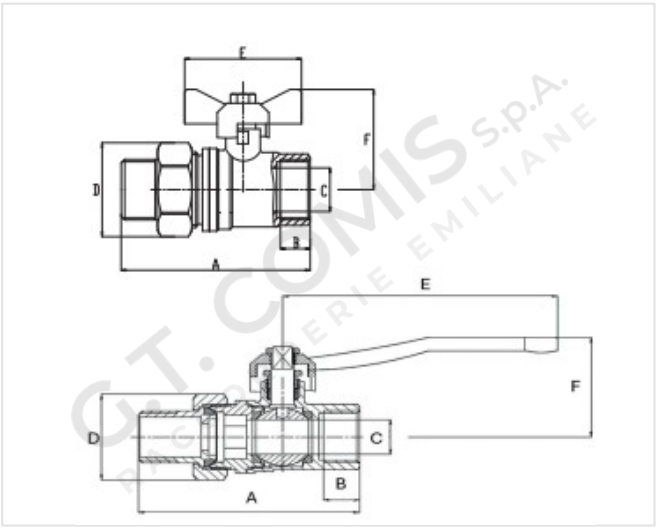

02 IMMAGINE PRODOTTO | *PRODUCT PICTURE*

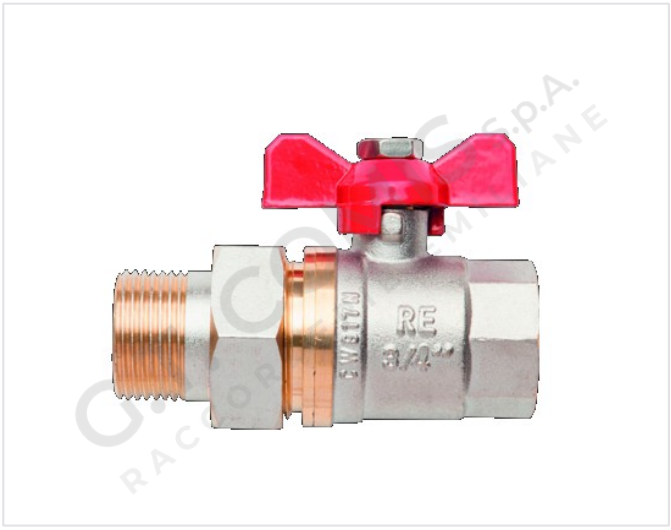

03 DATI TECNICI | *TECHNICAL DATA*

CODICE	Ø	A mm	B mm	C mm	D mm	E mm	F mm	Pressure kg/cm2	CONF.	PACK
1103028	1/2”	78,0	11,5	14,0	30,0	51,0	39,5	30 bar	10	90
1103029	3/4”	82,5	13,0	19,0	36,0	62,0	43,0	30 bar	20	80
1103030	1”	102,0	14,0	22,5	45,5	104,5	53,5	30 bar	10	40
1103031	1”1/4	118	14,5	30	56	104,5	58	20 bar	5	20
1103032	1”1/2	127	15,5	35	68	168	80	20 bar	4	16

04 NOTE TECNICHE | *NOTES*

NORM: DM 174 06/04/2004, REGOLAMENTO (CE) N. 1907/2006 (REACH)
LEVA A FARFALLA FINO A 1”1/4 COMRPESA

PRODOTTO | *PRODUCT*

VALVOLA A SFERA CON BOCCHETTONE M.F.

M.F. BALL VALVE, BUTTERFLY HANDLE, BODY NICKELED BRASS

CODICE ARTICOLO | *CODE*
312

FAMIGLIA | *FAMILY*
VALVOLE A SFERA
BRASS BALL VALVES

MATERIALE | *MATERIAL*
T HANDLE, BODY IN NICKEL PLATED BRASS CW617N, P.T.F.E. GASKET

FILETTATURA | *THREAD*
UNI ISO 228-1

01 DISEGNO TECNICO | *TECHNICAL DRAWING*

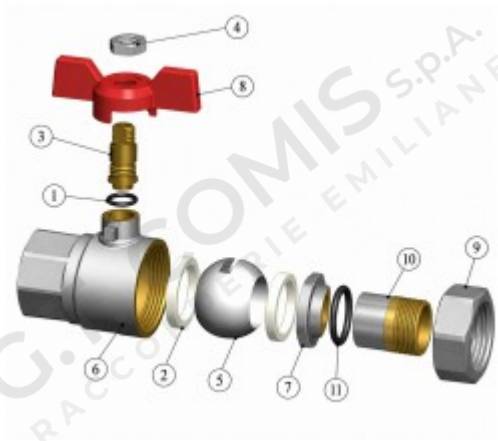

02 IMMAGINE PRODOTTO | *PRODUCT PICTURE*

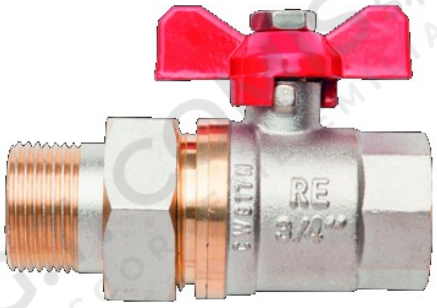

03 DATI TECNICI | *TECHNICAL DATA*

	N° POS	DESCRIZIONE DESCRIPTION	Q.tà Q.ty	MATERIALE MATERIAL	
CORPO	1	BODY	1	CW617N	OTTONE
SEDE	2	SEAT	2	P.T.F.E.	P.T.F.E.
SFERA	3	BALL	1	HPb58-3A	OTTONE
DADO	4	COUPLING NUT	1	CW617N	OTTONE
NIPPLES	5	PIPE JOINT	1	CW617N	OTTONE
GUARNIZIONE	6	SILICONE PAD	1	HTV	SILICONE
ASTA DI	7	STEM	1	HPb58-3C	OTTONE
ANELLO DI	8	SEALING RING	1	P.T.F.E.	P.T.F.E.
DADO	9	FIXING NUT	1	HPb58-3C	OTTONE
MANIGLIA A	10	BUTTERFLY	1	AL	ALLUMINIO
VITE	11	HEX NUT	1	Q235NICKEL-PLATE	ACCIAIO-ZINCATO