PRODOTTO | *PRODUCT*

VALVOLA A SFERA MINI F.F.

FF MINI BALL VALVE ALLUMINIUM HANDLE, SS SCREW

CODICE ARTICOLO | *CODE*
350

FAMIGLIA | *FAMILY*
VALVOLE A SFERA
BRASS BALL VALVES

MATERIALE | *MATERIAL*
ALUMINIUM HANDLE,
STAINLESS STEEL SCREW,

FILETTATURA | *THREAD*
UNI ISO 228-1

01 DISEGNO TECNICO | *TECHNICAL DRAWING*

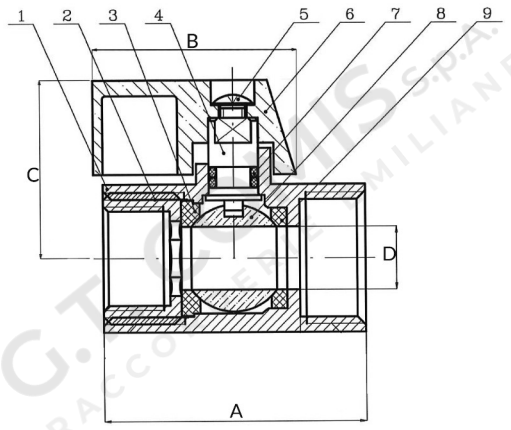

02 IMMAGINE PRODOTTO | *PRODUCT PICTURE*



03 DATI TECNICI | *TECHNICAL DATA*

CODICE	Ø	PN	A mm	B mm	C mm	D mm	CONF.	PACK
1104005	FF 1/8”	16	40,0	31,0	27,5	Ø 8	25	200
1104006	FF 1/4”	16	40,0	31,0	27,5	Ø 8	25	200
1104007	FF 3/8”	16	41,5	31,0	26,0	Ø 8	25	200
1104008	FF 1/2”	16	42,0	31,0	28,0	Ø 10	25	200

04 NOTE TECNICHE | *NOTES*

NORM: DM 174 06/04/2004, REGOLAMENTO (CE) N. 1907/2006 (REACH)
WORKING TEMPERATURE MIN/MAX: 0°C + 90°C

PRODOTTO | *PRODUCT*

VALVOLA A SFERA MINI F.F.

FF MINI BALL VALVE ALLUMINIUM HANDLE, SS SCREW

CODICE ARTICOLO | *CODE*
350

FAMIGLIA | *FAMILY*
VALVOLE A SFERA
BRASS BALL VALVES

MATERIALE | *MATERIAL*
ALUMINIUM HANDLE, STAINLESS STEEL SCREW,

FILETTATURA | *THREAD*
UNI ISO 228-1

01 DISEGNO TECNICO | *TECHNICAL DRAWING*

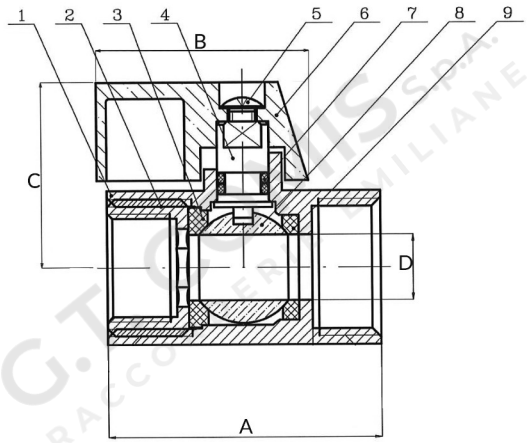

02 IMMAGINE PRODOTTO | *PRODUCT PICTURE*



03 DATI TECNICI | *TECHNICAL DATA*

	N° POS	DESCRIZIONE DESCRIPTION	Q.tà Q.ty	MATERIALE MATERIAL	
CORPO	1	BODY	1	CW617N	OTTONE
DADO	2	FEMALE HEXAGONAL NUT	1	HPb57-3	OTTONE
GUARNIZIONE DI TENUTA	3	SEALING GASKET	1	P.T.F.E.	P.T.F.E.
STELO	4	STEM	1	HPb57-3	OTTONE
VITE	5	SCREW	1	STAINLES STEEL 304	ACCIAIO-ZINCATO
LEVA	6	HANDLE	1	ALUMINIUM ALLOY	ALLUMINIO
O-RING	7	O-RING	2	SILICON	SILICONE
SFERA	8	BALL	1	HPb57-3	OTTONE
GUARNIZIONE	9	SEALING GASKET	1	P.T.F.E.	P.T.F.E.