PRODOTTO | *PRODUCT*

VALVOLA A SFERA M.F. PER GAS, PASSAGGIO TOTALE

M.F. BALL VALVE FOR GAS, LEVER HANDLE, BODY NICKELED BRASS, FULL PORT

CODICE ARTICOLO | *CODE*
354

FAMIGLIA | *FAMILY*

VALVOLE A SFERA PER GAS
BRASS BALL VALVES FOR GAS

MATERIALE | *MATERIAL*

LEVER HANDLE IN STEEL, BODY IN NICKEL PLATED BRASS CW617N, P.T.F.E. GASKET

FILETTATURA | *THREAD*

UNI EN 10226-1 (EX ISO 7/1)

01 DISEGNO TECNICO | *TECHNICAL DRAWING*

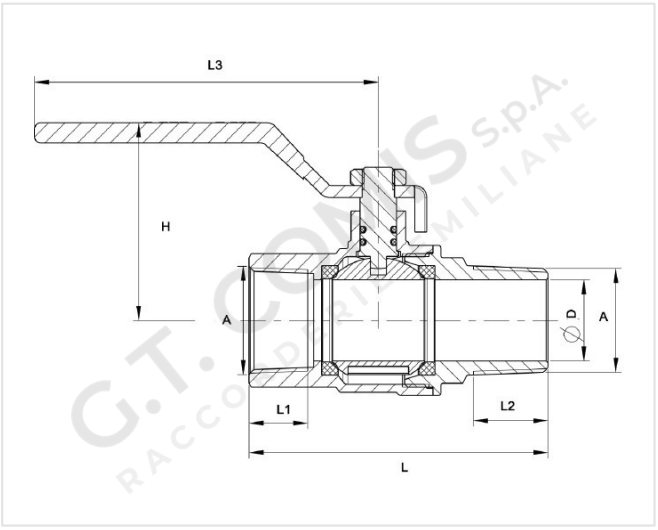

02 IMMAGINE PRODOTTO | *PRODUCT PICTURE*

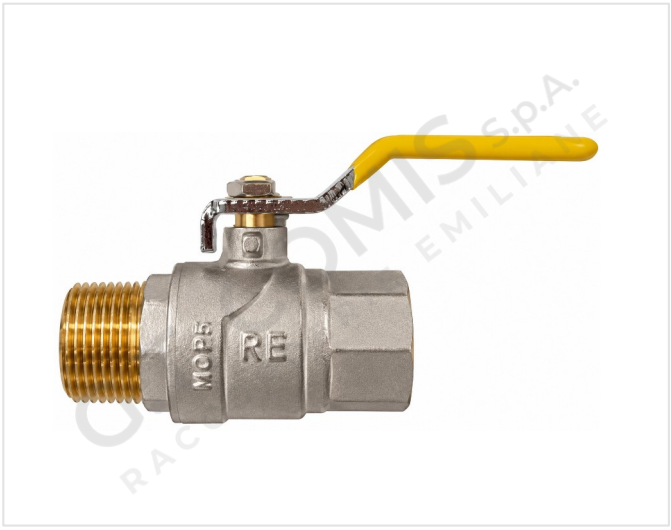

03 DATI TECNICI | *TECHNICAL DATA*

CODICE	A Ø	D mm	L mm	L1 mm	L2 mm	L3 mm	H mm	CONF.	PACK
1102458	1/2”	15	67	15,5	17,5	85	45	12	120
1102459	3/4”	20	74	16,0	18,5	85	50	10	100
1102460	1”	25	83	18,5	18,5	103	56	8	64

04 NOTE TECNICHE | *NOTES*

NORM: EN331 DVGW, MOP 5
WORKING TEMPERATURE MIN/MAX: -20°C + 60°C

PRODOTTO | *PRODUCT*

VALVOLA A SFERA M.F. PER GAS, PASSAGGIO TOTALE

M.F. BALL VALVE FOR GAS, LEVER HANDLE, BODY NICKELED BRASS, FULL PORT

CODICE ARTICOLO | *CODE*
354

FAMIGLIA | *FAMILY*
VALVOLE A SFERA PER GAS
BRASS BALL VALVES FOR GAS

MATERIALE | *MATERIAL*
LEVER HANDLE IN STEEL,

FILETTATURA | *THREAD*
UNI EN 10226-1 (EX ISO 7/1)

01 DISEGNO TECNICO | *TECHNICAL DRAWING*



02 IMMAGINE PRODOTTO | *PRODUCT PICTURE*

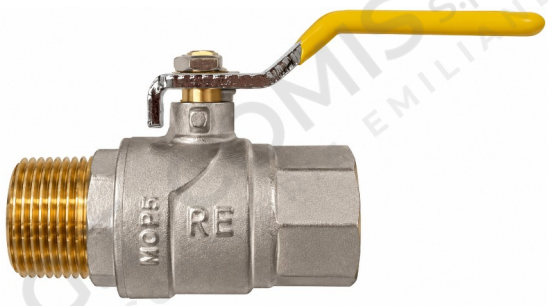

03 DATI TECNICI | *TECHNICAL DATA*

	N° POS	DESCRIZIONE DESCRIPTION	Q.tà Q.ty	MATERIALE MATERIAL	
O-RING	1	O-RING	2	NBR	NBR
TENUTA	2	SEAT	2	P.T.F.E.	P.T.F.E.
ASTA DI MANOVRA	3	STEM	1	CW617N	OTTONE
DADO	4	NUT	1	ACCIAIO NICHEL.	ACCIAIO NICHEL.
SFERA	5	BALL	1	CW617N	OTTONE
CALOTTA	6	BONNET	1	CW617N	OTTONE
MANIGLIA	7	LEVEL HANDLE	1	FE	ACCIAIO
CORPO	8	BODY	1	CW617N	OTTONE NICHEL.