G.T. COMIS S.p.A.
RACCORDERIE EMILIANE

SCHEDA TECNICA
TECHNICAL DATA SHEET

PRODOTTO | *PRODUCT*
FILTRO RACCOGLITORE IMPURITÀ A Y

Y BRASS FILTER

CODICE ARTICOLO | *CODE*
420

FAMIGLIA | *FAMILY*
FILTRI A Y E VALVOLE A CLAPET
Y FILTERS AND CLAPET VALVES

MATERIALE | *MATERIAL*
YELLOW BRASS, P.T.F.E. GASKET, FILTER IN STAINLESS STEEL AISI 304

FILETTATURA | *THREAD*
UNI EN ISO 228/1

01 DISEGNO TECNICO | *TECHNICAL DRAWING*

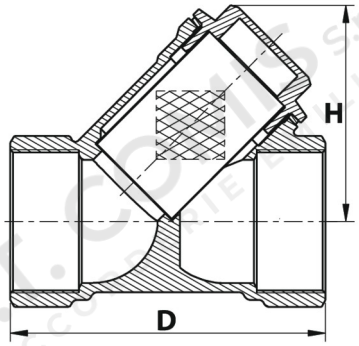

02 IMMAGINE PRODOTTO | *PRODUCT PICTURE*



03 DATI TECNICI | *TECHNICAL DATA*

CODICE	Ø	PRESSURE KG/CM2	ØD3 MM	E MM	D MM	H MM	CONF.	PACK
2322407	3/8”	16 BAR	0,5	1,7	46,0	31,0	24	144
2322408	1/2”	16 BAR	0,5	1,7	56,5	40,0	12	72
2322409	3/4”	16 BAR	0,5	1,7	66,0	46,0	10	40
2322410	1”	16 BAR	0,5	1,7	74,0	52,0	9	36
2322411	1”1/4	16 BAR	0,5	1,7	96,0	65,0	4	16
2322412	1”1/2	16 BAR	0,5	1,7	104,0	73,0	2	12
2322413	2”	16 BAR	0,5	1,7	125,0	91,0	1	8
2322414	2”1/2	16 BAR	1,4	3,8	146,0	107,0	1	4
2322415	3”	16 BAR	1,4	3,8	170,0	123,0	1	6

04 NOTE TECNICHE | *NOTES*

NORM: DM 174 06/04/2004 REGOLAMENTO (CE) N.1907/2006 (REACH)
WORKING TEMPERATURE: MIN -10°C MAX +100°C
FILTER IN STAINLESS STEEL AISI 304 (3/8”-2” MCR 500, 2”1/2-3” MCR 1400)