PRODOTTO | *PRODUCT*

VALVOLA DI RITEGNO A CLAPET IN BRONZO, SEDE METALLO

BRONZE CLAPET VALVE

CODICE ARTICOLO | *CODE*
482

FAMIGLIA | *FAMILY*
VALVOLE CLAPET IN BRONZO
BRONZE CLAPET VALVES

MATERIALE | *MATERIAL*
BRONZE CC491K

FILETTATURA | *THREAD*
EN 10226-1 (EX ISO 7/1)

01 DISEGNO TECNICO | *TECHNICAL DRAWING*

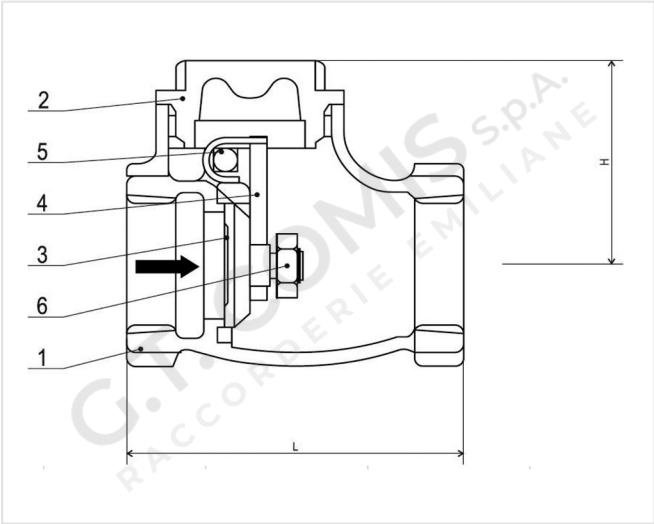

02 IMMAGINE PRODOTTO | *PRODUCT PICTURE*



03 DATI TECNICI | *TECHNICAL DATA*

CODICE	Ø	H mm	L mm	Pressure kg/cm 2	CONF.	PACK
1039808	1/2”	58	38	25 bar	45	180
1039809	3/4”	66	42	25 bar	30	120
1039810	1”	80	49	25 bar	15	60
1039811	1”1/4	89	56	25 bar	8	32
1039812	1”1/2	95	65	25 bar	8	32
1039813	2”	108	76	25 bar	5	20

04 NOTE TECNICHE | *NOTES*

NORM: DM 174 06/04/2004, REGOLAMENTO (CE) N. 1907/2006 (REACH)
TEMPERATURA D’ESERCIZIO INFERIORE A: +170°C

PRODOTTO | *PRODUCT*

VALVOLA DI RITEGNO A CLAPET IN BRONZO, SEDE METALLO

BRONZE CLAPET VALVE

CODICE ARTICOLO | *CODE*
482

FAMIGLIA | *FAMILY*
VALVOLE CLAPET IN BRONZO
BRONZE CLAPET VALVES

MATERIALE | *MATERIAL*
BRONZE CC491K

FILETTATURA | *THREAD*
EN 10226-1 (EX ISO 7/1)

01 DISEGNO TECNICO | *TECHNICAL DRAWING*

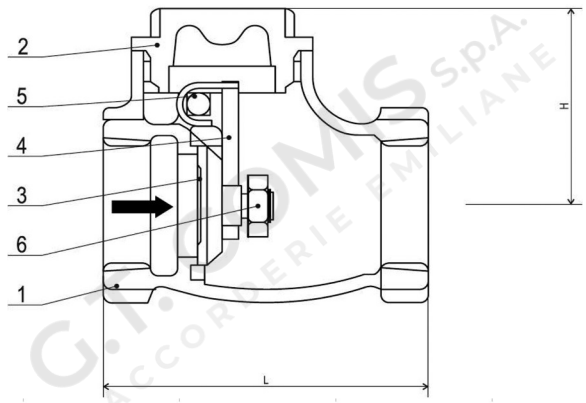

02 IMMAGINE PRODOTTO | *PRODUCT PICTURE*



03 DATI TECNICI | *TECHNICAL DATA*

N° POS	DESCRIZIONE DESCRIPTION	MATERIALE MATERIAL	
1	BODY	BRONZE CC491K	BRONZO CC491K
2	CAP	BRONZE CC491K	BRONZO CC491K
3	DISC	BRONZE CC491K (1”1/4 - 2”)	BRONZO CC491K (1”1/4 - 2”)
3	DISC	BRASS CW617N (3/8” - 1”)	OTTONE CW617N (3/8” - 1”)
4	HINGE	BRONZE CC491K	BRONZO CC491K
5	HINGE PIN	STAINLESS STEEL	ACCIAIO
6	HINGE NUT	BRASS CW617N	OTTONE CW617N