PRODOTTO | *PRODUCT*
RACCORDO A TEE

TEE FITTING

CODICE ARTICOLO | *CODE*
526

FAMIGLIA | *FAMILY*
RACCORDI A STRINGERE PER TUBO MULTISTRATO
COMPRESSION FITTINGS FOR MULTILAYER PIPE

MATERIALE | *MATERIAL*
CORPO CW617N, O-RING NBR

FILETTATURA | *THREAD*

01 DISEGNO TECNICO | *TECHNICAL DRAWING*

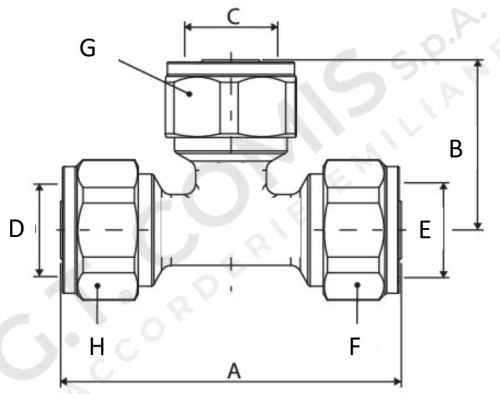

02 IMMAGINE PRODOTTO | *PRODUCT PICTURE*



03 DATI TECNICI | *TECHNICAL DATA*

CODICE	Ø	A MM	B MM	C MM	D MM	E MM	F MM	G MM	H MM	X TUBO MM	CONF.	PACK
1073016	16 X 16 X 16	67	31	Ø16	Ø16	Ø16	CH 24	CH 24	CH 24	2	10	120
1073020	20 X 20 X 20	72	37	Ø20	Ø20	Ø20	CH 30	CH 30	CH 30	2	10	80
1073026	26 X 26 X 26	82	42	Ø26	Ø26	Ø26	CH 36	CH 36	CH 36	3	5	40
1073032	32 X 32 X 32	95	47	Ø32	Ø32	Ø32	CH 42	CH 42	CH 42	3	5	30

04 NOTE TECNICHE | *NOTES*
PRESSIONE MASSIMA D'ESERCIZIO: PN40
TEMPERATURA MASSIMA D'ESERCIZIO: 95°C

05 DATI DI SERRAGGIO | TIGHTENING DATA

PARAMETRI DI ATTACCO FILETTATO E COPPIE DI CHIUSURA
THREADED CONNECTION AND TIGHTENING TORQUES

Ø	Attacco filetto	N° Giri (+1/4)	Coppia di chiusura
Ø 14	G 1/2”	2 / 2	20 N*m
Ø 16	G 1/2”	2 / 2	22 N*m
Ø 18	G 3/4”	2 / 2	33 N*m
Ø 20	G 3/4”	2 / 2	35 N*m
Ø 26	G 1”	2 / 2	65 N*m
Ø 32	M 39 x 1.5	2 / 2	70 N*m

06 ISTRUZIONI DI MONTAGGIO | INSTALLATION INSTRUCTIONS

01 **UTILIZZARE L’APPOSITO TAGLIATUBI PER EFFETTUARE UN TAGLIO NETTO E PERPENDICOLARE ALL’ASSE DEL TUBO.**
USE THE APPROPRIATE PIPE CUTTER TO MAKE A CLEAN CUT PERPENDICULAR TO THE PIPE AXIS.



02 **UTILIZZARE L’APPOSITO CALIBRATORE PER CALIBRARE E SBAVARE IL TUBO, ASSICURANDOSI DI RIMUOVERE COMPLETAMENTE EVENTUALI TRUCIOLI RESIDUI. VERIFICARE CHE LA SMUSSATURA INTERNA SIA UNIFORME LUNGO TUTTA LA CIRCONFERENZA DEL TUBO.**
USE A SUITABLE CALIBRATION AND DEBURRING TOOL TO CALIBRATE THE PIPE AND REMOVE ANY BURRS OR RESIDUAL SHAVINGS. ENSURE THAT THE INTERNAL CHAMFER IS UNIFORM AROUND THE ENTIRE CIRCUMFERENCE OF THE PIPE.



03 **POSIZIONARE IL DADO E L’OGIVA SUL TUBO, ASSICURANDOSI DEL LORO CORRETTO INSERIMENTO.**
SLIDE THE NUT AND COMPRESSION RING ONTO THE PIPE, ENSURING THEY ARE CORRECTLY POSITIONED.



04 **INSERIRE IL TUBO FINO ALLA BATTUTA E AVVITARE MANUALMENTE IL DADO FINO A QUANDO POSSIBILE. SUCCESSIVAMENTE, UTILIZZARE UNA CHIAVE ESAGONALE PER COMPLETARE IL SERRAGGIO, RISPETTANDO IL NUMERO DI GIRI SPECIFICATO NELLA TABELLA RIPORTATA SOPRA.**
INSERT THE PIPE FULLY UNTIL IT REACHES THE STOP, THEN HAND-TIGHTEN THE NUT AS FAR AS POSSIBLE. USE A HEX WRENCH TO COMPLETE THE TIGHTENING, FOLLOWING THE NUMBER OF TURNS SPECIFIED IN THE TABLE ABOVE PAGE.

